DRAWER

Draw attention.

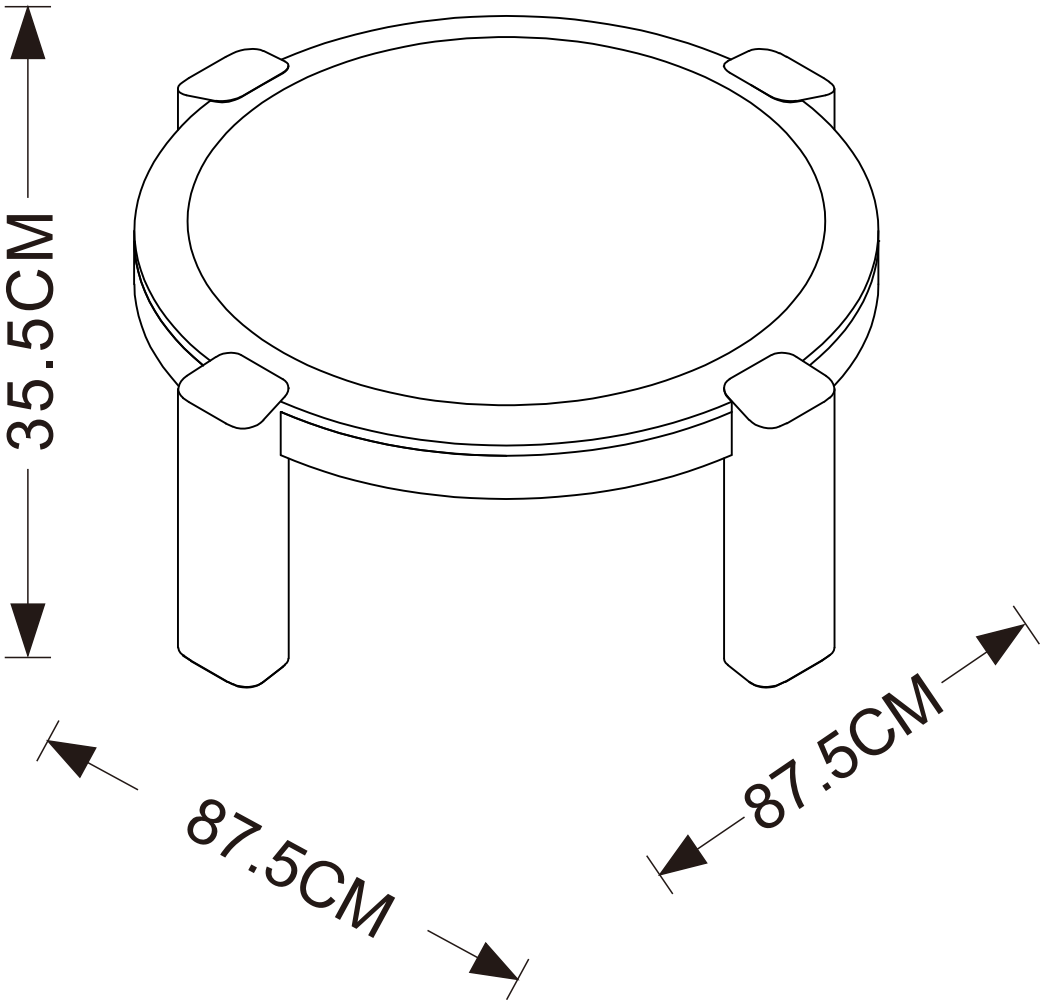

LORI coffee table

REFERENCE(S)	3700820608109

FR

Pensez à donner ou recycler.

Association ou Magasin ou Déchèterie

https://quefairedemesdechets.fr

ÉLÉMENTS D'EMBALLAGE À SÉPARER ET À DÉPOSER DANS LE BAC DE TRI

BAC DE TRI

CONNEXITY - 71 quai de l'Ouest, 59000 Lille, France - service-client@drawer.fr

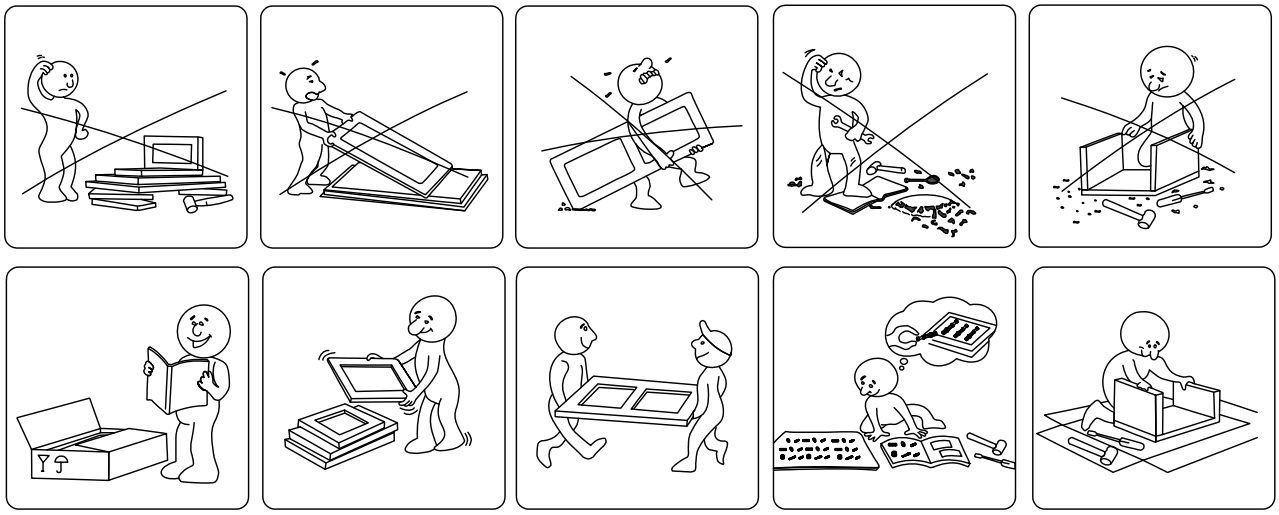

FR	CONSIGNES DE SECURITE

IMPORTANT ! À LIRE ATTENTIVEMENT ET À CONSERVER EN VUE D'UNE CONSULTATION ULTÉRIEURE

Ce meuble est à usage domestique. A monter soi-même.
Vérifier la présence et l'état de la quincaillerie et des pièces avant de débuter le montage.
Ne pas monter ou utiliser le mobilier si certains éléments sont cassés, endommagés ou manquants, et n'utiliser que des pièces approuvées par le fabricant.
Utiliser uniquement l'outillage fourni ou préconisé.
Serrer correctement les éléments de fixation avec l'outillage fourni ou préconisé.
Un mauvais montage, calage ou manutention peut entraîner une fragilisation des assemblages et/ou des pièces.
Tenir éloigné les jeunes enfants lors de l'assemblage. Présence de petites pièces susceptibles d'être ingérées.
Il convient que tous les dispositifs d'assemblage soient toujours convenablement serrés et régulièrement vérifiés, et resserrés, si nécessaire.
Ne pas déplacer un mobilier chargé.
Mobilier non prévu pour être remonté.
Les meubles contenant des panneaux à base de bois peuvent émettre des substances polluantes dans l'air intérieur. Il est donc recommandé, après l'installation du meuble, d'aérer fréquemment la pièce pendant au moins quatre semaines.

EN	SAFETY INFORMATION

IMPORTANT ! READ CAREFULLY AND KEEP FOR FUTURE REFERENCE

This furniture is for domestic use. Self-assembly required.
Check that all of the hardware and parts are present and in good condition before starting assembly.
Do not assemble or use the furniture if any of the parts are broken, damaged or missing, and only use parts approved by the manufacturer.
Only use tools that are supplied or recommended.
Firmly tighten the fasteners using the supplied or recommended tools.
Improper assembly, cribbing or handling can lead to assemblies and/or parts becoming weakened.
Keep young children away during assembly. The product contains small parts that could be ingested.
All joints should always be properly tightened and regularly checked, and retightened, if necessary.
Do not move furniture that is loaded.
Furniture is not intended to be reassembled.
Furniture containing wood-based panels (particleboard, fibreboard, plywood, etc.) can emit pollutants into the indoor air. You are therefore advised, after the furniture has been installed in its location, to ventilate the room frequently for at least four weeks in order to reduce exposure to the pollutants emitted by the furniture.

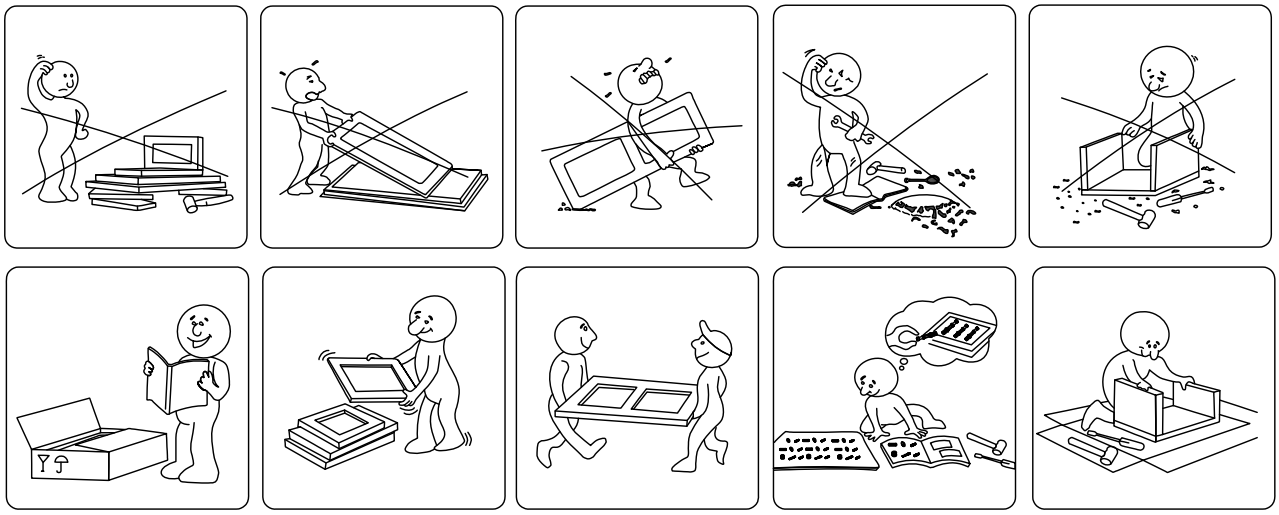

DE	SICHERHEITSHINWEISE

WICHTIG ! SORGFÄLTIG LESEN UND FÜR SPÄTERES NACHSCHLAGEN AUFBEWAHREN

Diese Möbel sind für den privaten Gebrauch bestimmt. Selbstmontage erforderlich.
Prüfen Sie vor Beginn der Montage, ob alle Teile und Beschläge vorhanden und in einwandfreiem Zustand sind.
Montieren oder benutzen Sie die Möbel nicht, wenn Teile beschädigt, defekt oder fehlen. Verwenden Sie ausschließlich vom Hersteller zugelassene Teile.
Verwenden Sie nur die mitgelieferten oder empfohlenen Werkzeuge.
Ziehen Sie die Befestigungselemente mit den mitgelieferten oder empfohlenen Werkzeugen fest an.
Unsachgemäße Montage, Unterlegen oder unsachgemäße Handhabung können zu einer Schwächung der Konstruktion und/oder der Teile führen.
Halten Sie Kleinkinder während der Montage fern. Das Produkt enthält Kleinteile, die verschluckt werden können.
Alle Verbindungen sollten stets fest angezogen und regelmäßig überprüft und gegebenenfalls nachgezogen werden.
Bewegen Sie keine beladenen Möbel.
Die Möbel sind nicht für den Wiederzusammenbau vorgesehen.
Möbel mit Holzwerkstoffplatten (Spanplatten, Faserplatten, Sperrholz usw.) können Schadstoffe an die Raumluft abgeben.

Daher wird empfohlen, den Raum nach der Aufstellung der Möbel an seinem Aufstellungsort mindestens vier Wochen lang häufig zu lüften, um die Belastung durch die von den Möbeln abgegebenen Schadstoffe zu reduzieren.

IT	ISTRUZIONI DI SICUREZZA

IMPORTANTE! LEGGI ATTENTAMENTE E CONSERVARE PER RIFERIMENTO FUTURO

Questo mobile è per uso domestico. È richiesto il montaggio fai da te.
Verificare che tutti gli accessori e i componenti siano presenti e in buone condizioni prima di iniziare il montaggio.
Non montare o utilizzare il mobile se uno qualsiasi dei componenti è rotto, danneggiato o mancante e utilizzare solo componenti approvati dal produttore.
Utilizzare solo gli utensili forniti o consigliati.
Serrare saldamente gli elementi di fissaggio utilizzando gli utensili forniti o consigliati.
Un montaggio, un sollevamento o una manipolazione non corretti possono indebolire i componenti e/o i componenti.
Tenere lontani i bambini piccoli durante il montaggio. Il prodotto contiene piccole parti che potrebbero essere ingerite.
Tutti i giunti devono essere sempre serrati correttamente e controllati regolarmente, serrandoli nuovamente se necessario.
Non spostare i mobili carichi.
I mobili non sono destinati al rimontaggio.
I mobili contenenti pannelli in legno (truciolato, fibra di legno, compensato, ecc.) possono emettere sostanze inquinanti nell'aria interna.
si consiglia pertanto, dopo aver installato i mobili nella loro posizione, di arieggiare frequentemente la stanza per almeno quattro settimane, al fine di ridurre l'esposizione agli agenti inquinanti emessi dai mobili.

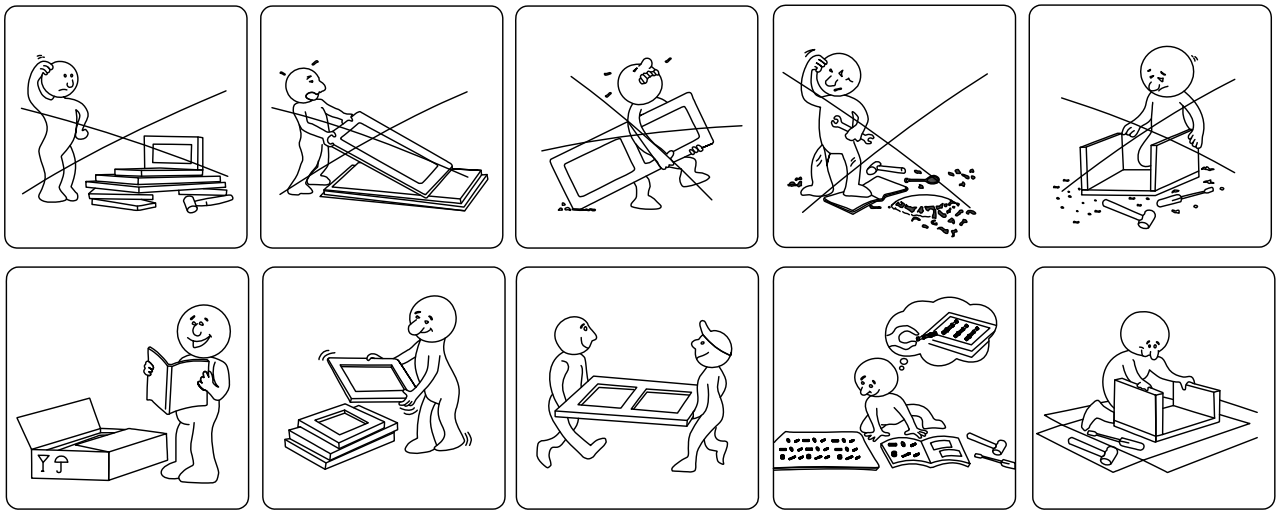

ES	INFORMACION DE SEGURIDAD

IMPORTANTE LEA ATENTAMENTE Y CONSÉRVELO PARA FUTURAS CONSULTAS

Este mueble es para uso doméstico. Requiere montaje.
Antes de comenzar el montaje, compruebe que todas las piezas y herrajes estén presentes y en buen estado.
No monte ni utilice el mueble si alguna pieza está rota, dañada o falta. Utilice únicamente piezas aprobadas por el fabricante.
Utilice únicamente las herramientas suministradas o recomendadas.
Apriete firmemente los tornillos con las herramientas suministradas o recomendadas.
Un montaje, manipulación o colocación incorrecta puede debilitar las piezas.
Mantenga a los niños pequeños alejados durante el montaje. El producto contiene piezas pequeñas que podrían ser ingeridas.
Todas las uniones deben estar siempre bien apretadas y revisarse periódicamente. Si es necesario, vuelva a apretarlas.
No mueva el mueble mientras esté cargado.
Este mueble no está diseñado para ser desmontado.
Los muebles que contienen tableros derivados de la madera (aglomerado, tablero de fibras, contrachapado, etc.) pueden emitir contaminantes al aire interior. Por lo tanto, se recomienda que, una vez instalados los muebles en su lugar, ventile la habitación con frecuencia durante al menos cuatro semanas para reducir la exposición a los contaminantes que emiten los muebles.

NL	VEILIGHEIDSINFORMATIE

BELANGRIJK – ZORGVULDIG LEZEN BEWAREN VOOR TOEKOMSTIG GEBRUIK

Dit meubel is voor huishoudelijk gebruik. Zelfmontage vereist.
Controleer of alle hardware en onderdelen aanwezig en in goede staat zijn voordat u met de montage begint.
Monteer of gebruik het meubel niet als een onderdeel kapot, beschadigd of ontbrekend is en gebruik alleen onderdelen die door de fabrikant zijn goedgekeurd.
Gebruik alleen het meegeleverde of aanbevolen gereedschap.
Draai de bevestigingsmiddelen stevig vast met het meegeleverde of aanbevolen gereedschap.
Onjuiste montage, schoorstenen of hantering kan leiden tot verzwakking van de constructie en/of onderdelen.
Houd jonge kinderen uit de buurt tijdens de montage. Het product bevat kleine onderdelen die kunnen worden ingeslikt.
Alle verbindingen moeten altijd goed worden vastgedraaid en regelmatig worden gecontroleerd en indien nodig opnieuw worden vastgedraaid.
Verplaats geen beladen meubels.
Meubels zijn niet bedoeld om opnieuw in elkaar te worden gezet.
Meubels met panelen op houtbasis (spaanplaat, vezelplaat, multiplex, enz.) kunnen verontreinigende stoffen in de binnenlucht uitstoten.
Daarom raden wij u aan om, nadat het meubel op zijn plaats is geplaatst, de ruimte gedurende ten minste vier weken regelmatig te ventileren om blootstelling aan de door het meubel uitgestoten verontreinigende stoffen te beperken.

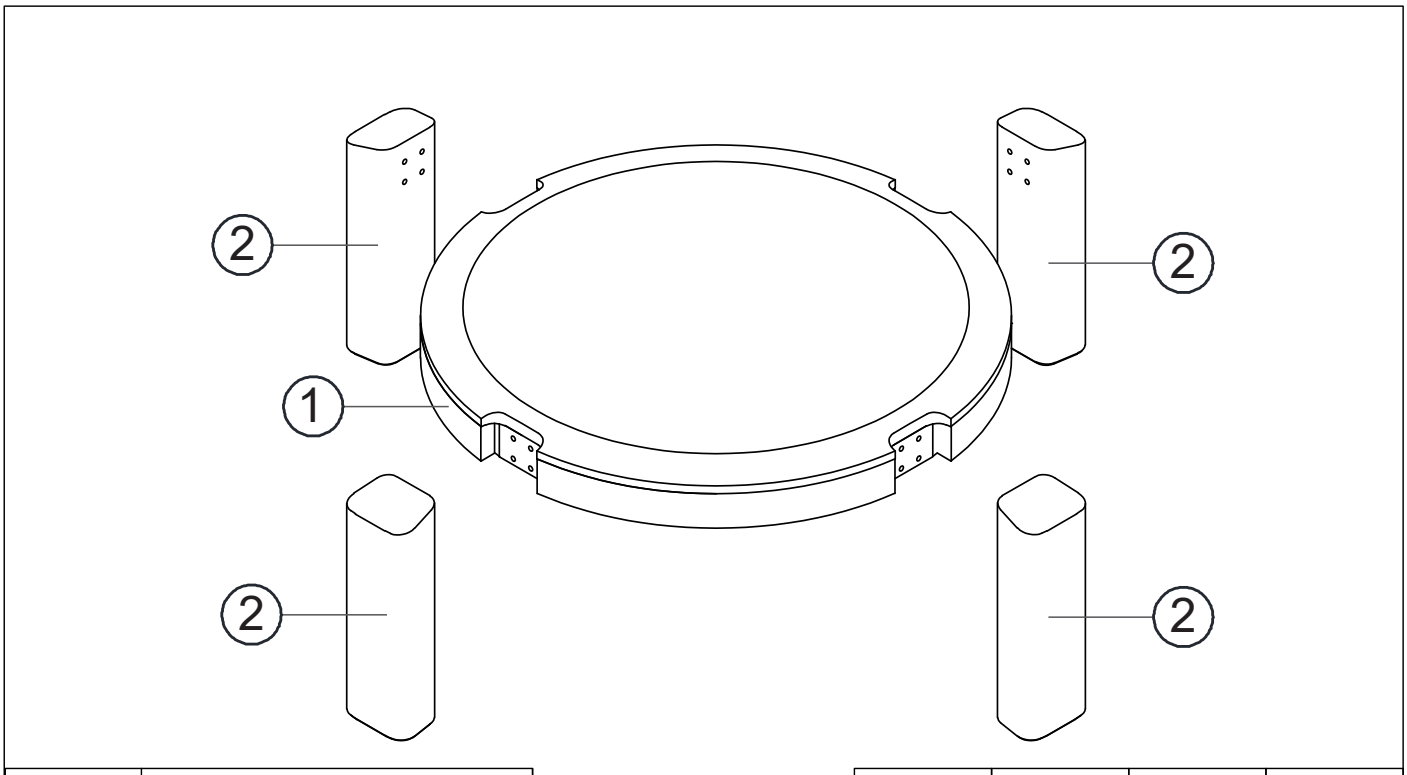

	NON FOURNI(S) - NOT INCLUDED NICHT INKLUSIVE - NON INCLUSO NO INCLUDIDO - NIET INBEGREPEN		2		15 MIN

No.	TAILLE- SIZE ABMESSUNGEN DIMENSIONE - MEDIDAS AFMETINGEN	Qte-Qty Menge Qtà - Cant. Aantal	CTN No.
1	773 x 773 x 80 mm	1	1
2	110 x 83 x 326 mm	4	1

Quincaillerie de montage / Hardware / Eisenwaren / Ferramenta / Herrajes / Montagebeslag

A x 16	B x 16	C x 16	D x 1
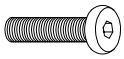			
M6*30			M4

1

A x 16
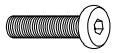
M6*30MM
B x 16
C x 16
D x 1
M4

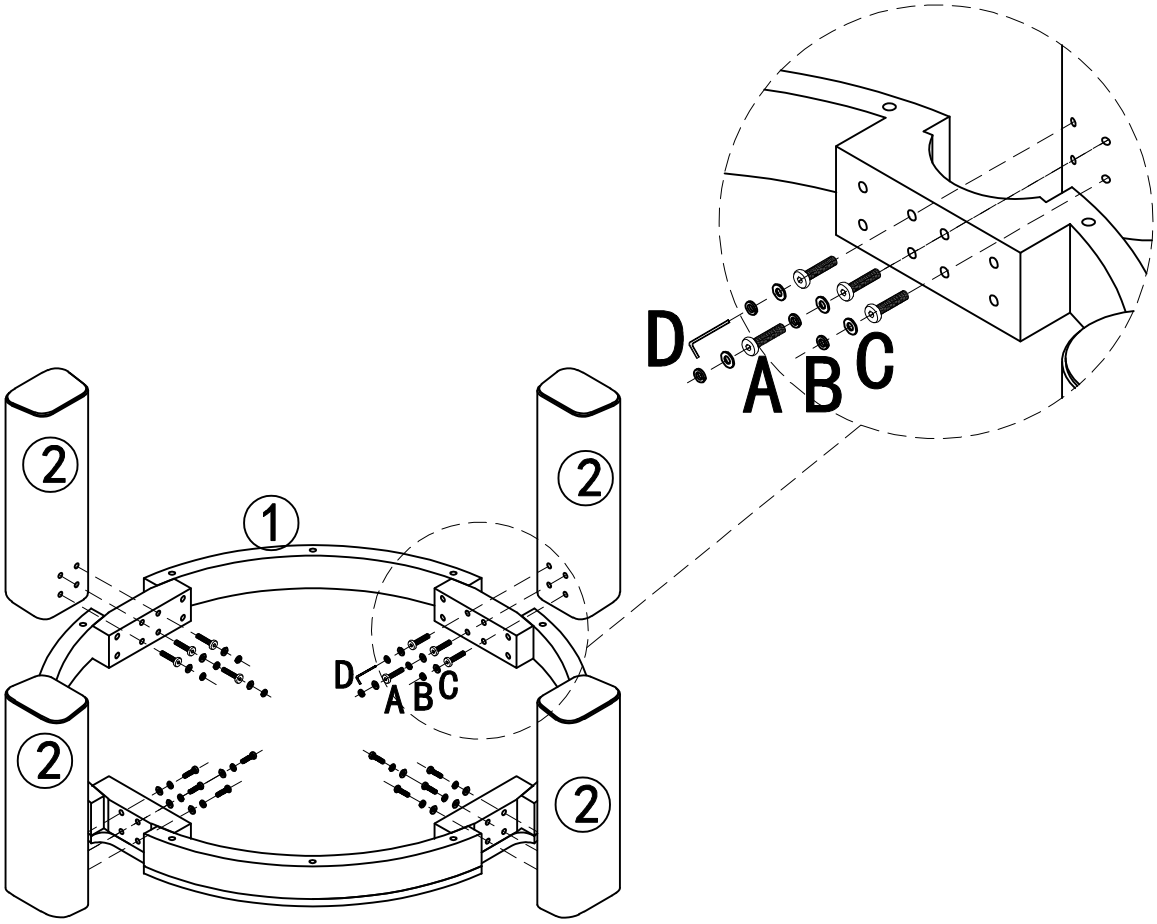

2

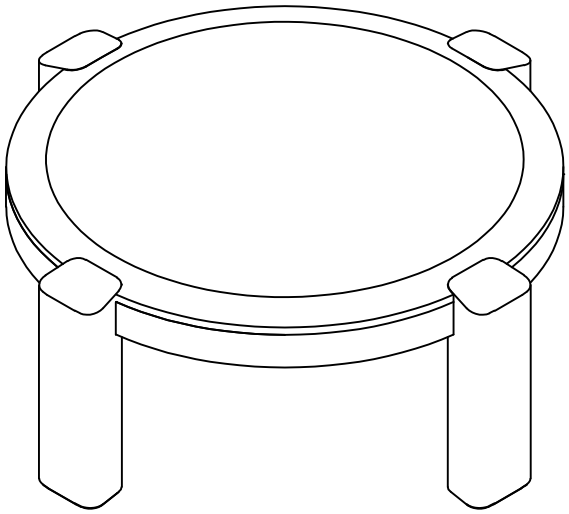

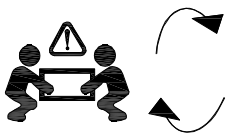

3

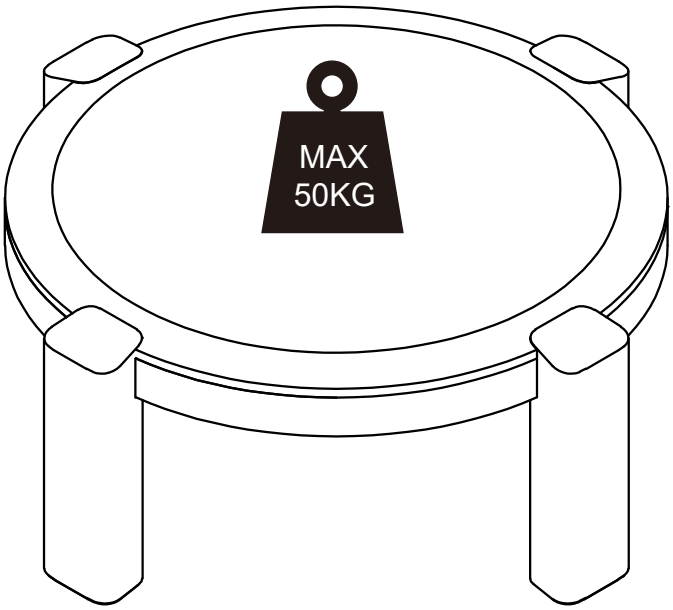

CHARGE MAXIMALE - MAXIMUM LOAD - MAXIMALE BELASTBARKEIT
CARICO MASSIMO - CARGA MAXIMA - MAXIMALE BELASTING

FR

CONSIGNES D'UTILISATION	Ne jamais forcer les assemblages. Resserrez les vis après quelques temps d'usage. Gardez votre notice de montage, si une pièce venait à manquer, elle serait le plus clair moyen de communiquer avec votre magasin. Respecter la charge maximale pour une utilisation sécurisée. Installer le produit sur une surface plane. S'assurer de la stabilite du produit avant utilisation.
RANGEMENT ET ENTRETIEN	Dépoussiérer soigneusement puis humecter un chiffon doux et propre d'eau légèrement savonneuse. Ne pas utiliser de produits de nettoyage abrasifs ou solvants.

EN

INSTRUCTIONS FOR USE	Never force the connections. Re-tighten the screws after few days. Keep the Instructions AI leaflet, it contains information when claiming for missing parts. Ensure to not exceed the maximum loading weight for a safe usage. Install the product on a flat surface. Ensure product stability before use.
STORAGE AND CLEANING	Carefully remove the dust. Use a soft and clean damp cloth with soapy water. Do not use abrasive cleaning products or solvents.