DRAWER

Draw attention.

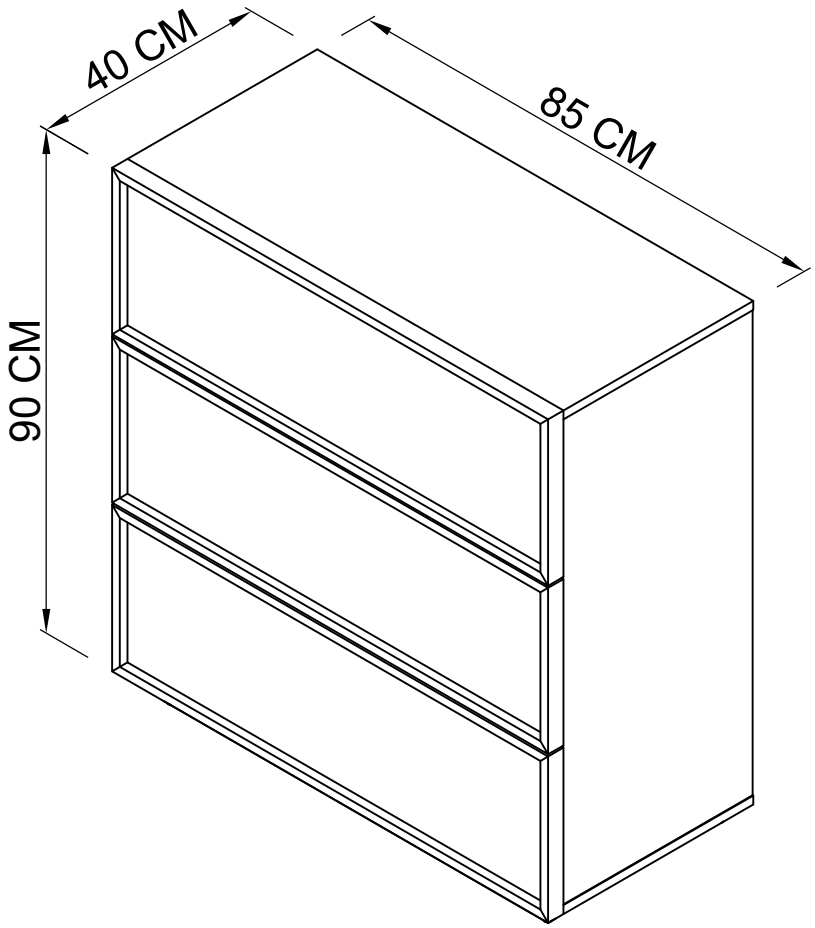

JOY COMMODE 3 TIROIRS

REFERENCE(S)	1990004

FR
Pensez à donner ou recycler.
Association ou Magasin ou Déchèterie
https://quefairedemesdechets.fr
LE TRI + FACILE
BAC DE TRI

VERSION 1 - 25-04-2026

CONNEXITY - 71 quai de l'Ouest, 59000 Lille, France - service-client@drawer.fr

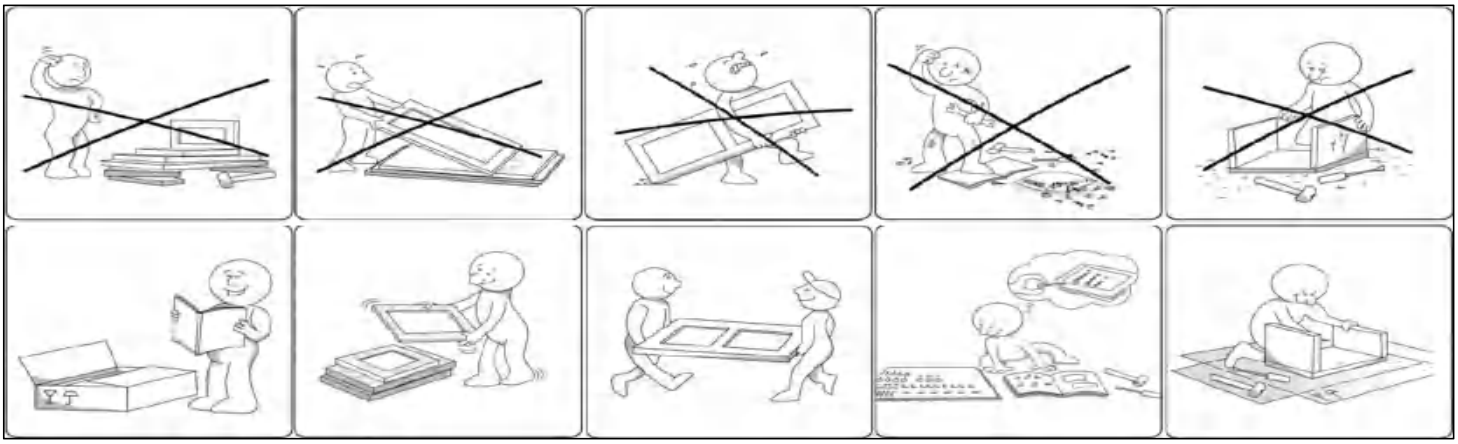

FR	CONSIGNES DE SECURITE

IMPORTANT ! À LIRE ATTENTIVEMENT ET À CONSERVER EN VUE D'UNE CONSULTATION ULTÉRIEURE

Ce meuble est à usage domestique.
A monter soi-même.
Vérifier la présence et l'état de la quincaillerie et des pièces avant de débuter le montage.
Ne pas monter ou utiliser le mobilier si certains éléments sont cassés, endommagés ou manquants, et n'utiliser que des pièces approuvées par le fabricant.
Utiliser uniquement l'outillage fourni ou préconisé.
Serrer correctement les éléments de fixation avec l'outillage fourni ou préconisé.
Un mauvais montage, calage ou manutention peut entraîner une fragilisation des assemblages et/ou des pièces.
Tenir éloigné les jeunes enfants lors de l'assemblage. Présence de petites pièces susceptibles d'être ingérées.
Il convient que tous les dispositifs d'assemblage soient toujours convenablement serrés et régulièrement vérifiés, et resserrés, si nécessaire.
Ne pas déplacer un mobilier chargé.
Les meubles contenant des panneaux à base de bois peuvent émettre des substances polluantes dans l'air intérieur. Il est donc recommandé, après l'installation du meuble,d'aérer fréquemment la pièce pendant au moins quatre semaines.
Avant toute utilisation, assurez-vous que le plateau de table est correctement vérrouillé.
Installer le produit sur une surface plane. S'assurer de la stabilité du produit avant utilisation.
Toute modification du produit engage la responsabilité du client.

EN	SAFETY INFORMATION

IMPORTANT ! RETAIN FOR FUTURE REFERENCE: READ CAREFULLY

This furniture is for domestic use.
Self-assembly required.
Check that all of the hardware and parts are present and in good condition before starting assembly.
Do not assemble or use the furniture if any of the parts are broken, damaged or missing, and only use parts approved by the manufacturer.
Only use tools that are supplied or recommended.
Firmly tighten the fasteners using the supplied or recommended tools.
Improper assembly, cribbing or handling can lead to assemblies and/or parts becoming weakened.
Keep young children away during assembly. The product contains small parts that could be ingested.
All joints should always be properly tightened and regularly checked, and retightened, if necessary.
Do not move furniture that is loaded.
Furniture containing wood-based panels (particleboard, fibreboard, plywood, etc.) can emit pollutants into the indoor air. You are therefore advised, after the furniture has been installed in its location, to ventilate the room frequently for at least four weeks in order to reduce exposure to the pollutants emitted by the furniture.
Before use, make sure that the table top is correctly locked in place.
Install the product on a flat surface. Ensure product stability before use.
Any modification of the product engages the responsibility of the customer

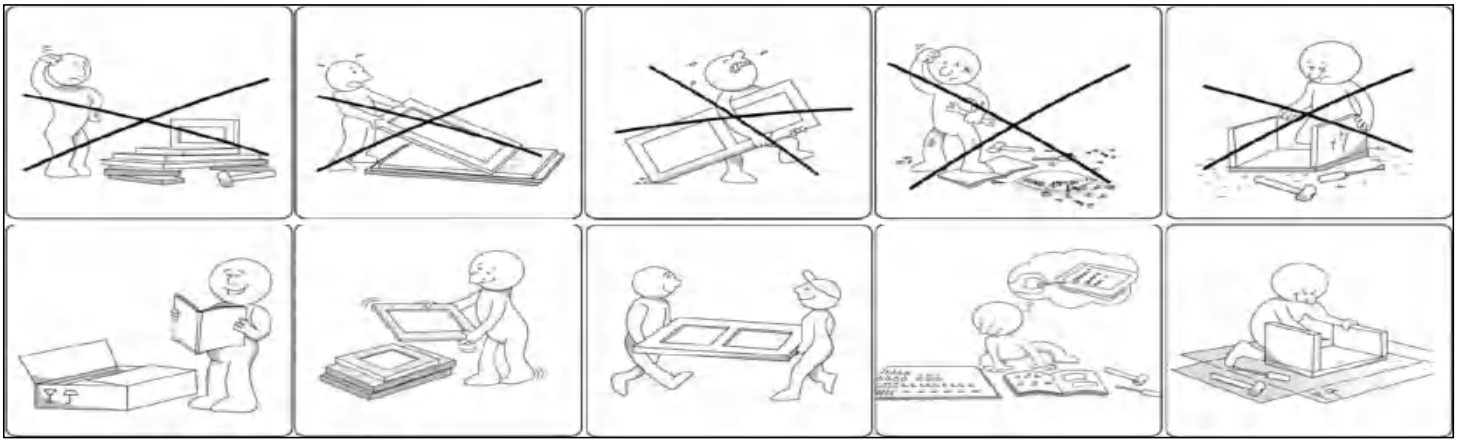

DE	SICHERHEITSHINWEISE

WICHTIG ! SORGFÄLTIG LESEN UND FÜR SPÄTERES NACHSCHLAGEN AUFBEWAHREN

Dieses Möbelstück ist für den Hausgebrauch bestimmt.
Zur Selbstmontage.
Vor der Montage überprüfen, ob alle Befestigungselemente und Teile vorhanden und in einwandfreiem Zustand sind.
Die Möbel nicht montieren oder benutzen, wenn bestimmte Elemente defekt, beschädigt sind oder fehlen. Nur vom Hersteller zugelassene Teile verwenden.
Nur die mitgelieferten oder empfohlenen Werkzeuge verwenden.
Die Befestigungselemente mit dem mitgelieferten oder empfohlenen Werkzeug gut festziehen.
Durch unsachgemäße Montage, Lagerung oder Handhabung können die Verbindungsstücke und/oder Teile brüchig werden.
Kleine Kinder sind während der Montage fernzuhalten. Es sind kleine Teile vorhanden, die verschluckt werden können.
Alle Verbindungselemente sollten immer richtig angezogen und regelmäßig überprüft und bei Bedarf nachgezogen werden.
Ein Möbelstück, das gefüllt ist, nicht umstellen.
Möbel mit Holzplatten (Spanplatten, Faserplatten, Sperrholz ...) können Schadstoffe in die Raumluft abgeben. Es wird daher empfohlen, nach dem Aufstellen des Möbelstücks den betreffenden Raum mindestens vier Wochen lang häufig zu lüften, um seine Belastung durch Schadstoffe von dem Möbelstück zu reduzieren.
Vor dem Gebrauch ist sicherzustellen, dass die Tischplatte ordnungsgemäß arretiert ist.
Stellen Sie das Produkt auf einer ebenen Oberfläche auf. Stellen Sie vor dem Gebrauch sicher, dass das Produkt stabil steht. Der Kunde haftet für Veränderungen am Produkt.

IT	ISTRUZIONI DI SICUREZZA

IMPORTANTE! LEGGI ATTENTAMENTE E CONSERVARE PER RIFERIMENTO FUTURO

Questo mobile è destinato all'uso domestico.
Da assemblare.
Verificare la presenza e lo stato dei dispositivi di fissaggio e dei componenti prima di iniziare l'assemblaggio.
Non assemblare o usare il mobile se alcuni componenti sono danneggiati o mancanti e utilizzare esclusivamente parti approvate dal costruttore.
Utilizzare esclusivamente gli utensili forniti o raccomandati.
Serrare correttamente gli elementi di fissaggio con gli utensili forniti o raccomandati.
Effettuare correttamente l'assemblaggio, la regolazione o la manutenzione per evitare di danneggiare le strutture e/o i componenti.
Tenere lontani i bambini piccoli durante l'assemblaggio. Presenza di piccoli pezzi che possono essere ingeriti.
Si raccomanda di verificare regolarmente il corretto serraggio dei dispositivi di assemblaggio; serrarli se necessario.
Non spostare un mobile carico.
I mobili contenenti pannelli in legno e derivati (come particolato, fibre e compensato) possono emettere sostanze inquinanti nell'aria interna.
Pertanto, si raccomanda di arieggiare frequentemente il locale in cui il mobile è installato per almeno quattro settimane dall'installazione per ridurre l'esposizione agli agenti inquinanti emessi dal mobile.
Prima dell'uso, assicurarsi che il piano del tavolo sia avvitato correttamente.
Installare il prodotto su una superficie piana. Assicurarsi che il prodotto sia stabile prima dell'uso.
Qualsiasi modifica del prodotto è responsabilità del cliente.

ES	INFORMACION DE SEGURIDAD

IMPORTANTE LEA ATENTAMENTE Y CONSÉRVELO PARA FUTURAS CONSULTAS

Este mueble es para uso doméstico. Se requiere montaje.
Compruebe que dispone de toda la tornillería y de todas las piezas antes de comenzar el montaje.
No monte ni utilice el mueble si hubiera piezas rotas o dañadas o si faltaran piezas,
y emplee únicamente piezas aprobadas por el fabricante.
Utilice únicamente las herramientas suministradas o recomendadas.
Apriete firmemente las fijaciones empleando las herramientas suministradas o recomendadas.
El montaje, el apuntalamiento o la manipulación incorrectos podrían conducir al debilitamiento del ensamblado o de las piezas.
Mantenga a los niños alejados durante el montaje. El producto contiene piezas pequeñas que podrían ingerirse.
Todas las uniones deberán apretarse adecuadamente y verificarse periódicamente, volviéndolas a apretar si fuera necesario.
No desplace un mueble que esté cargado.
IMPORTANTE: Para evitar que el mueble pueda volcarse accidentalmente, deberá fijarse a la pared.
Mueble que contiene paneles con base de madera (tableros de partículas, fibras, contrachapado)
que pueden emitir contaminantes al aire en interiores. Consiguientemente, se le aconseja que,
una vez instalado el mueble en su ubicación, ventile la sala frecuentemente durante al menos cuatro
semanas para reducir la exposición a los contaminantes emitidos por el mismo.

NL	VEILIGHEIDSINFORMATIE

BELANGRIJK – ZORGVULDIG LEZEN BEWAREN VOOR TOEKOMSTIG GEBRUIK

Dit meubel is bedoeld voor huishoudelijk gebruik.
Zelfmontage vereist.
Controleer voordat u met de montage begint of alle bevestigingsmaterialen en onderdelen aanwezig en in goede staat zijn.
Monteer of gebruik het meubel niet als er onderdelen gebroken, beschadigd of ontbrekend zijn, en gebruik uitsluitend door de fabrikant goedgekeurde onderdelen.
Gebruik uitsluitend het meegeleverde of aanbevolen gereedschap.
Draai de bevestigingsmiddelen stevig vast met het meegeleverde of aanbevolen gereedschap.
Onjuiste montage, ondervulling of hantering kan ertoe leiden dat constructies en/of onderdelen verzwakken.
Houd jonge kinderen uit de buurt tijdens de montage. Het product bevat kleine onderdelen die kunnen worden ingeslikt.
Alle verbindingen moeten altijd goed worden vastgedraaid en regelmatig worden gecontroleerd, en indien nodig opnieuw worden vastgedraaid.
Verplaats meubels niet wanneer ze beladen zijn.
Meubels die houtvezelplaten bevatten (spaanplaat, vezelplaat, multiplex, enz.) kunnen verontreinigende stoffen afgeven aan de binnenlucht.
Het wordt daarom aangeraden om, nadat het meubel op zijn plaats is geïnstalleerd, de ruimte gedurende ten minste vier weken regelmatig te ventileren om de blootstelling aan de door het meubel afgegeven verontreinigende stoffen te verminderen.
Zorg ervoor dat het tafelblad vóór gebruik correct is vergrendeld.
Plaats het product op een vlakke ondergrond. Controleer de stabiliteit van het product vóór gebruik.
Elke wijziging aan het product valt onder de verantwoordelijkheid van de klant.

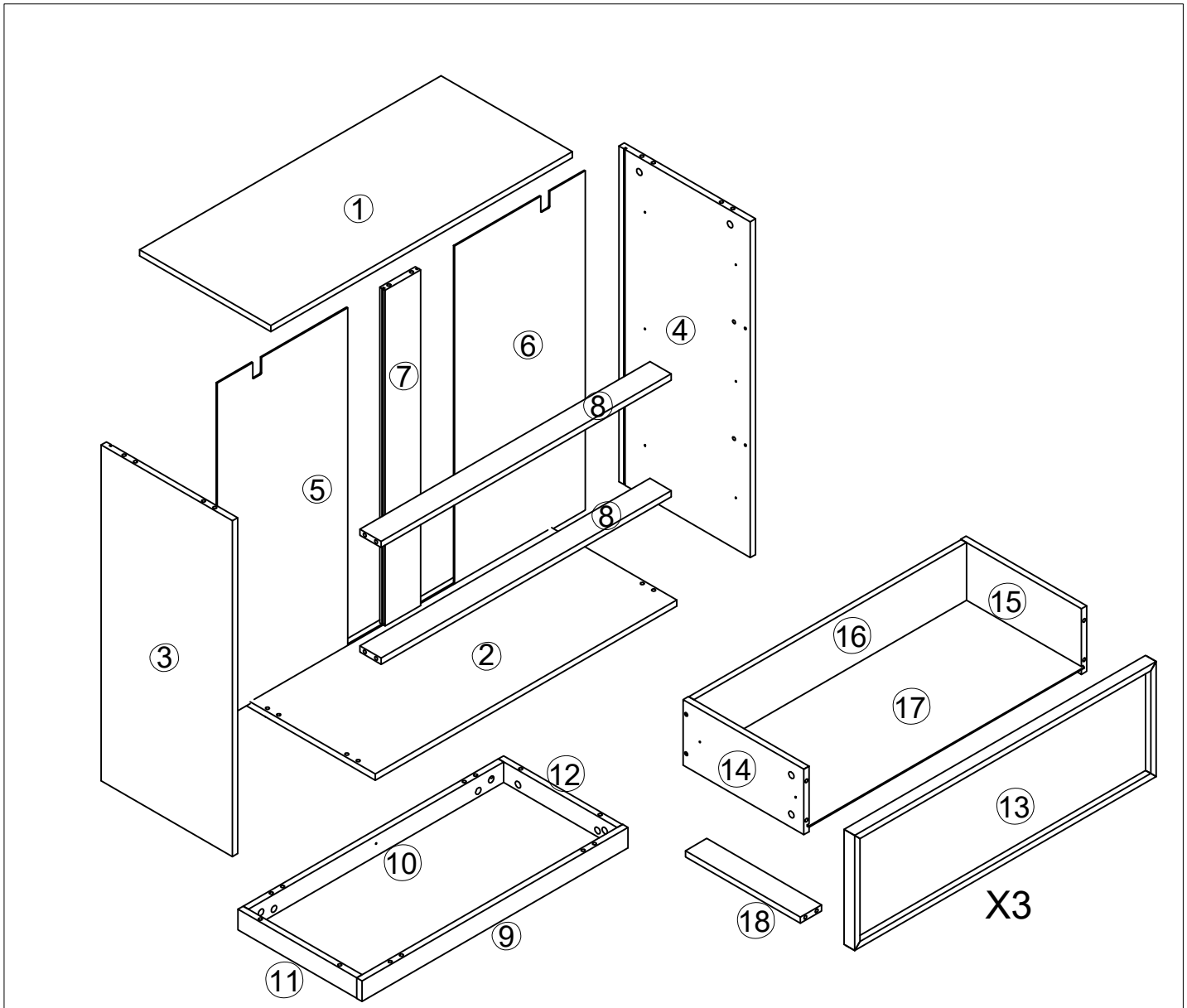

NON FOURNI(S) - NOT INCLUDED
NICHT INKLUSIVE - NON INCLUSO
NO INCLUDIDO - NIET INBEGREPEN

2

No.	TAILLE- SIZE ABMESSUNGEN DIMENSIONE - MEDIDAS AFMETINGEN	Qte-Qty Menge Qtà - Cant. Aantal	CTN No.	No.	TAILLE- SIZE ABMESSUNGEN DIMENSIONE - MEDIDAS AFMETINGEN	Qte-Qty Menge Qtà - Cant. Aantal	CTN No.	No.	TAILLE- SIZE ABMESSUNGEN DIMENSIONE - MEDIDAS AFMETINGEN	Qte-Qty Menge Qtà - Cant. Aantal	CTN No.
1	850x370x15mm	x1	2	7	820x100x15mm	x1	1	13	850x281x30mm	x3	2
2	850x370x15mm	x1	2	8	818x60x15mm	x2	1	14	340x160x15mm	x3	1
3	820x370x15mm	x1	1	9	750x50x15mm	x1	1	15	340x160x15mm	x3	1
4	820x370x15mm	x1	1	10	719x50x15mm	x1	1	16	768x160x15mm	x3	2
5	829x368x3mm	x1	2	11	335x50x15mm	x1	1	17	776x332x3mm	x3	2
6	829x368x3mm	x1	2	12	335x50x15mm	x1	1	18	324x60x15mm	x3	1

Quincaillerie de montage / Hardware / Eisenwaren / Ferramenta / Herrajes / Montagebeslag

A	x 40	B	x 40	C	x 12	D	x 16	E	x 36	F	x 18	G	x 1	H	x 6	I	x 8
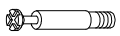																	
Φ6*44mm		Φ15*12mm		Φ20mm		Φ8*30mm		Φ3.5*14mm		Φ3.5*35mm		4#		7*50mm		14*14*9mm	

J	x 2	K	x 2	L	x 2	M	x 6
76*32mm		Φ4*14mm		25*25*16mm		340mm	

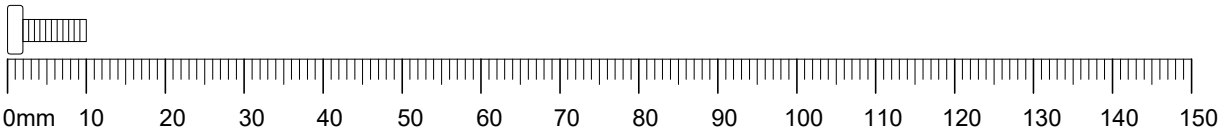

1

M	x 6
340mm	

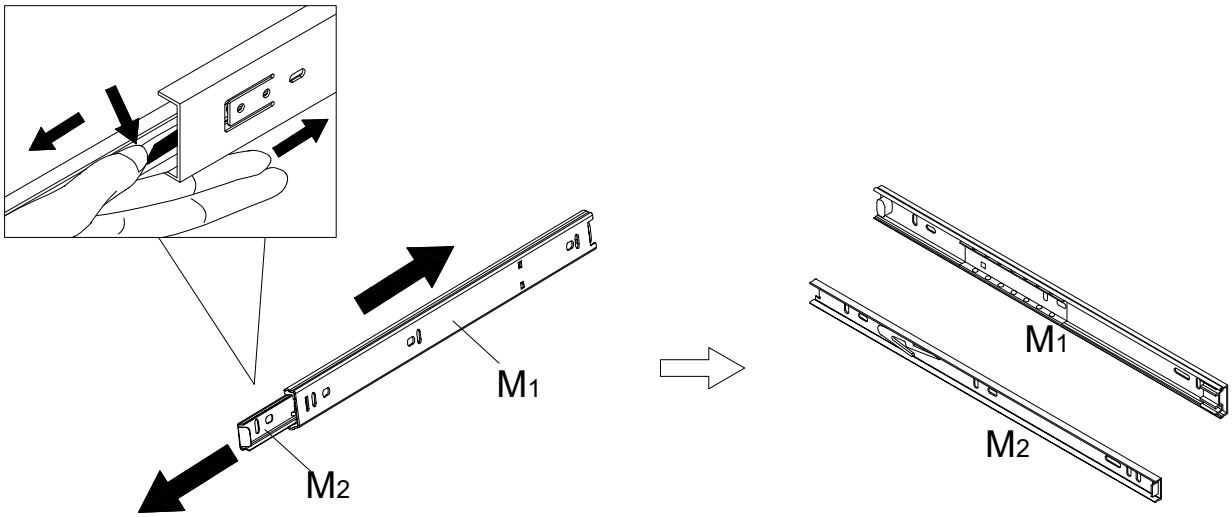

2

A	x 6
Φ6*44mm	
J	x 2
76*32mm	
K	x 2
Φ4*14mm	

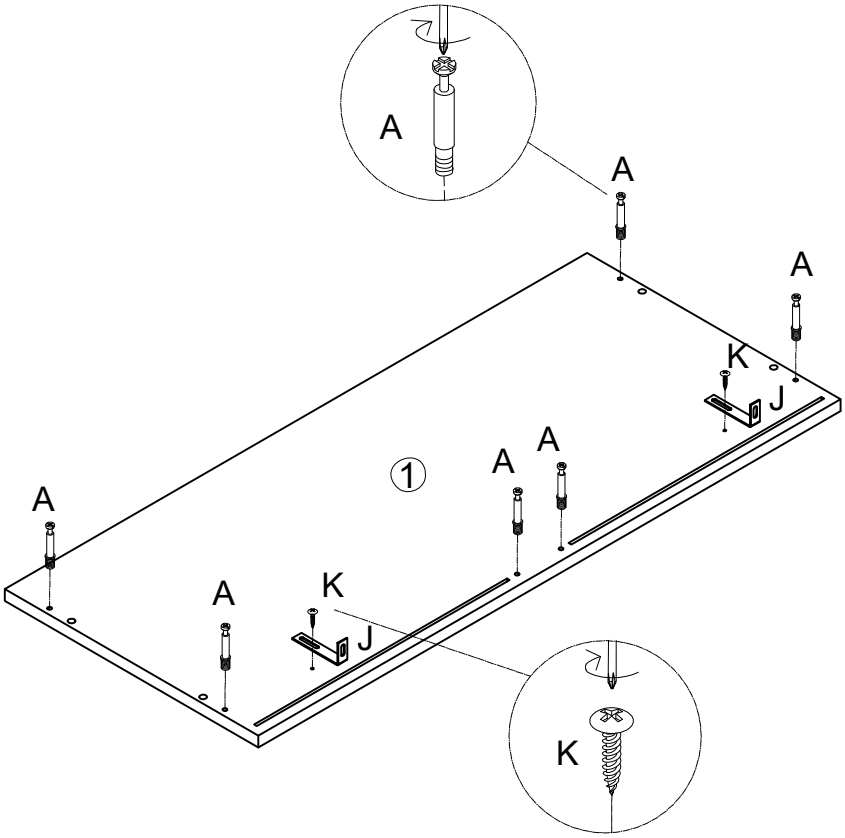

3

A	x 8
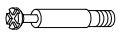	
Φ6*44mm	

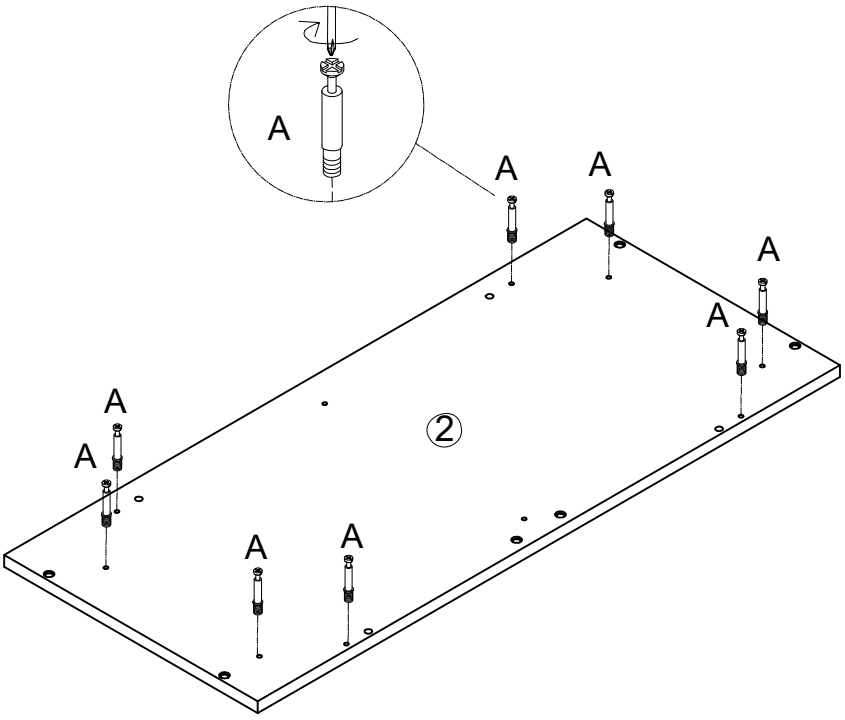

4

A	x 4
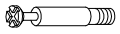	
Φ6*44mm	

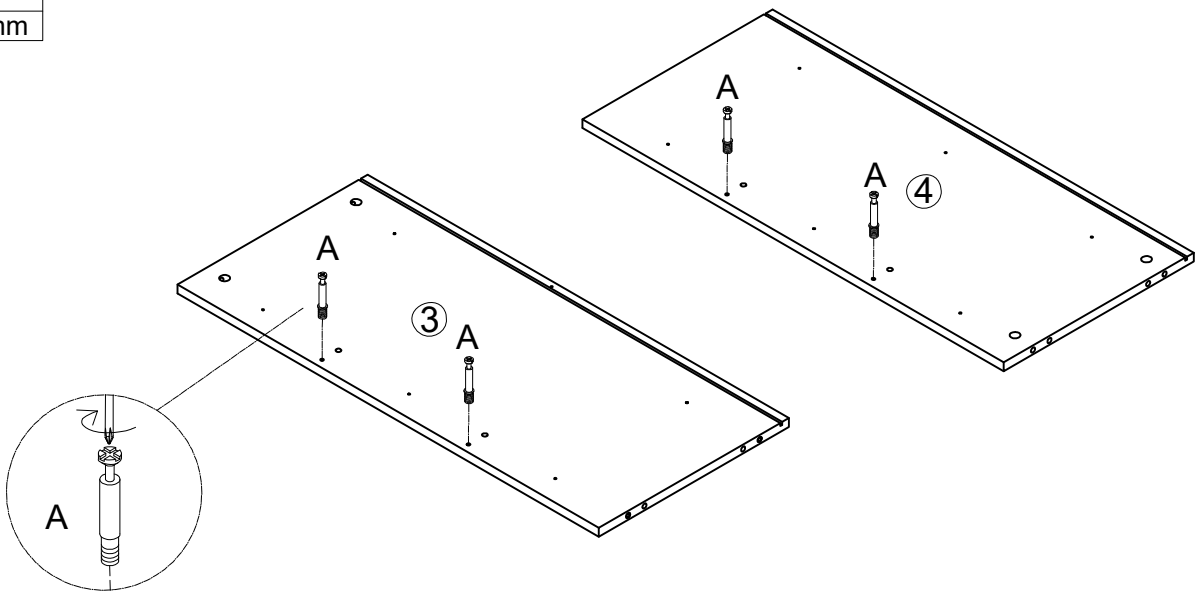

5

E	x 12
Φ3.5*14mm	
M1	x 6
340mm	

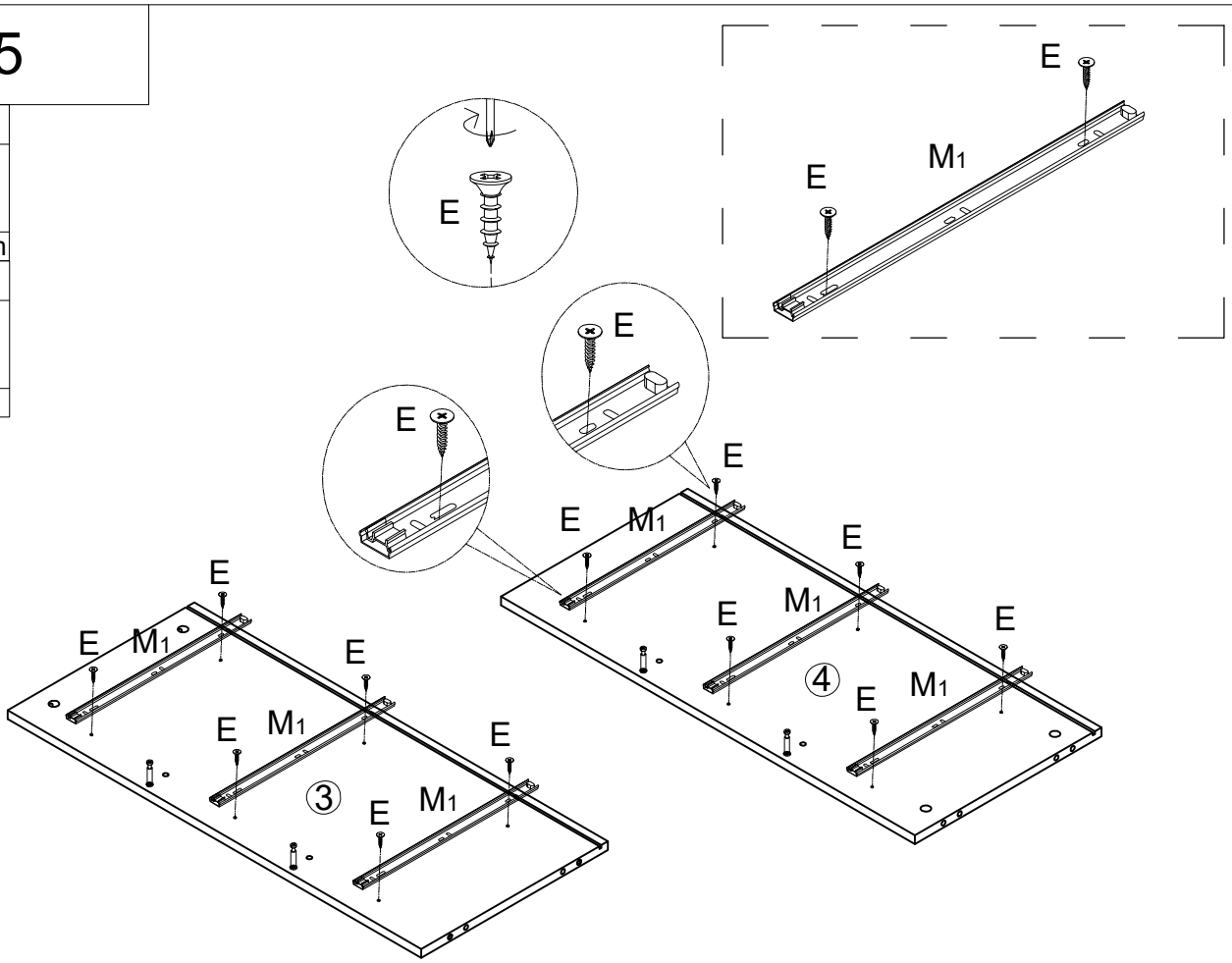

6

B	x 4
Φ15*12mm	
D	x 4
Φ8*30mm	

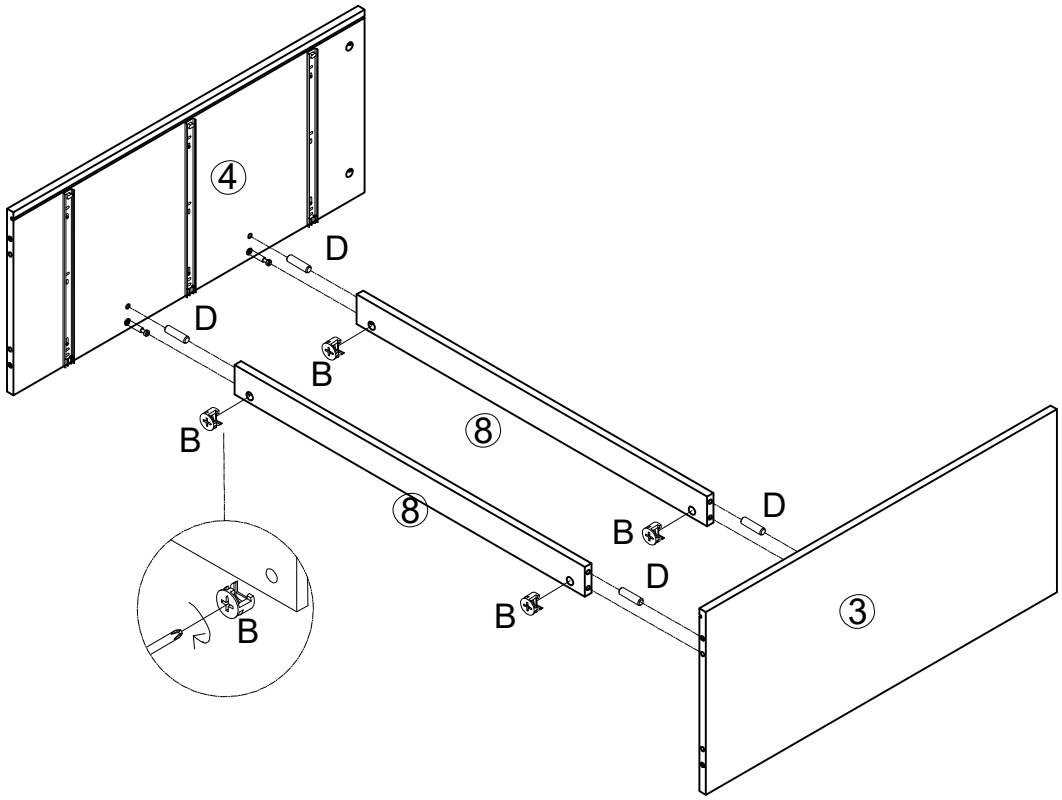

7

B	x 4
Φ15*12mm	
D	x 4
Φ8*30mm	

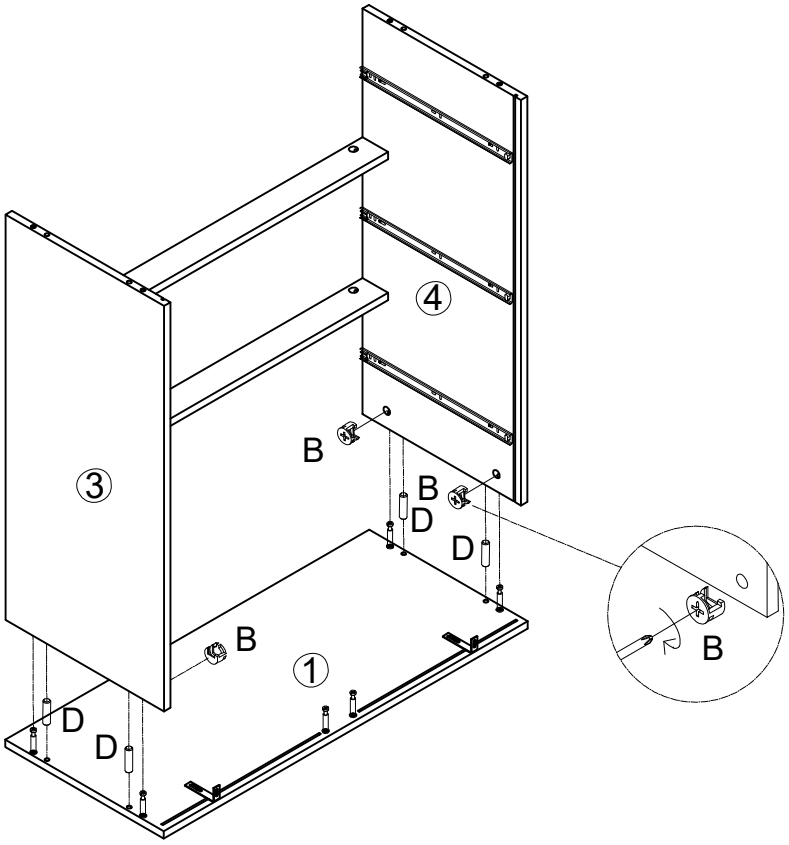

8

B	x 2
Φ15*12mm	

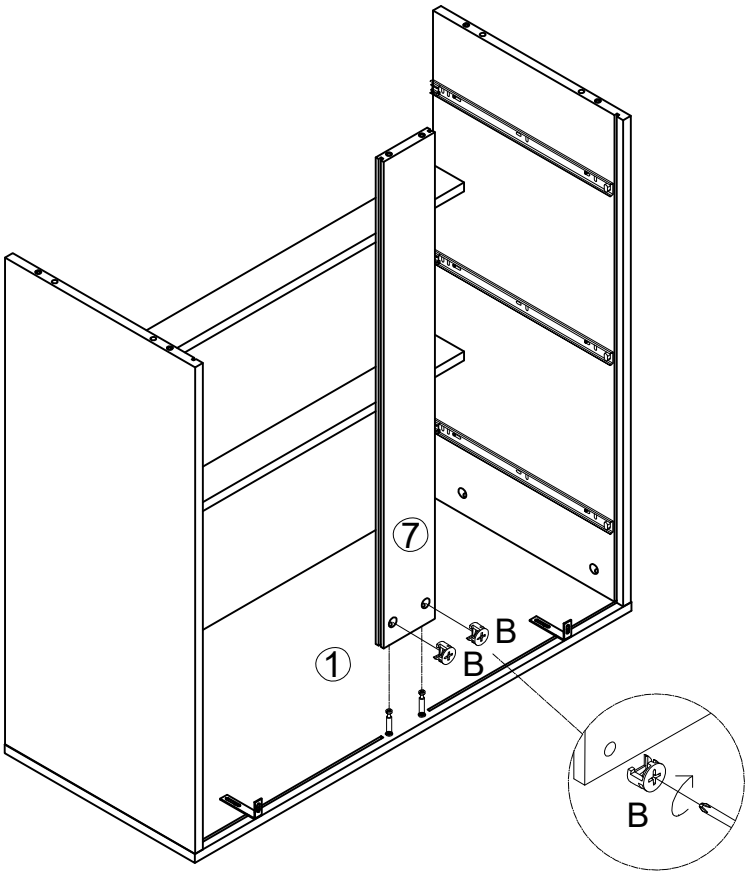

9

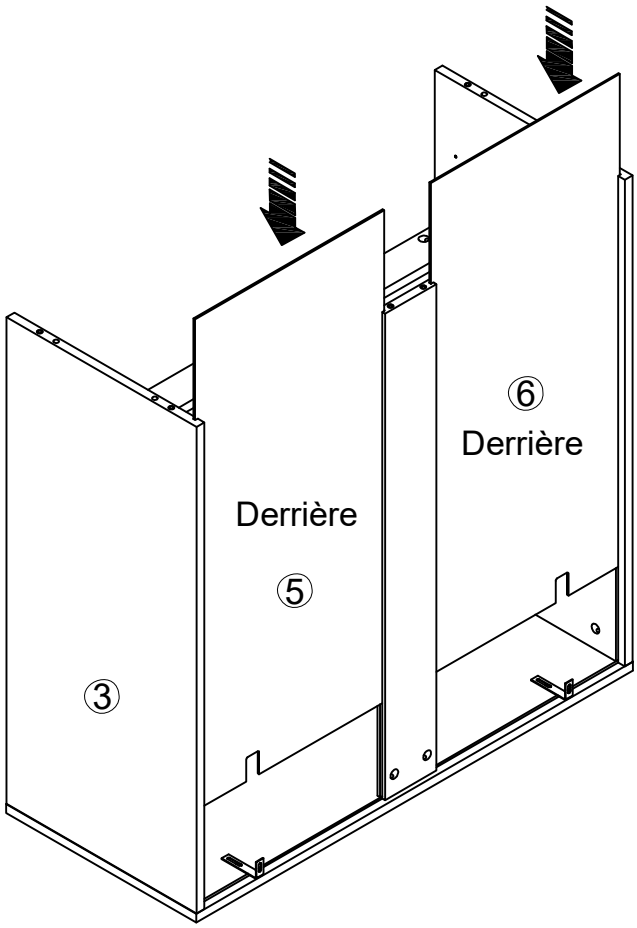

10

D	x 4
Φ8*30mm	
G	x 1
4#	
H	x 6
7*50mm	

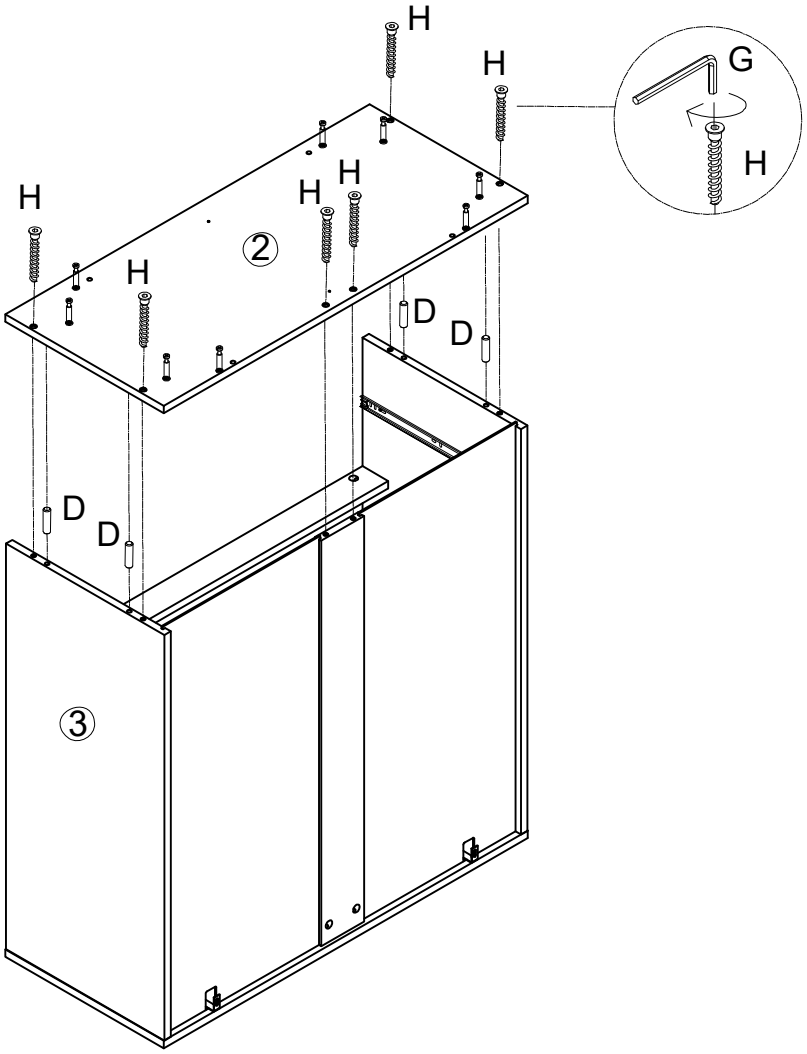

11

A	x 4
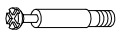	
Φ6*44mm	

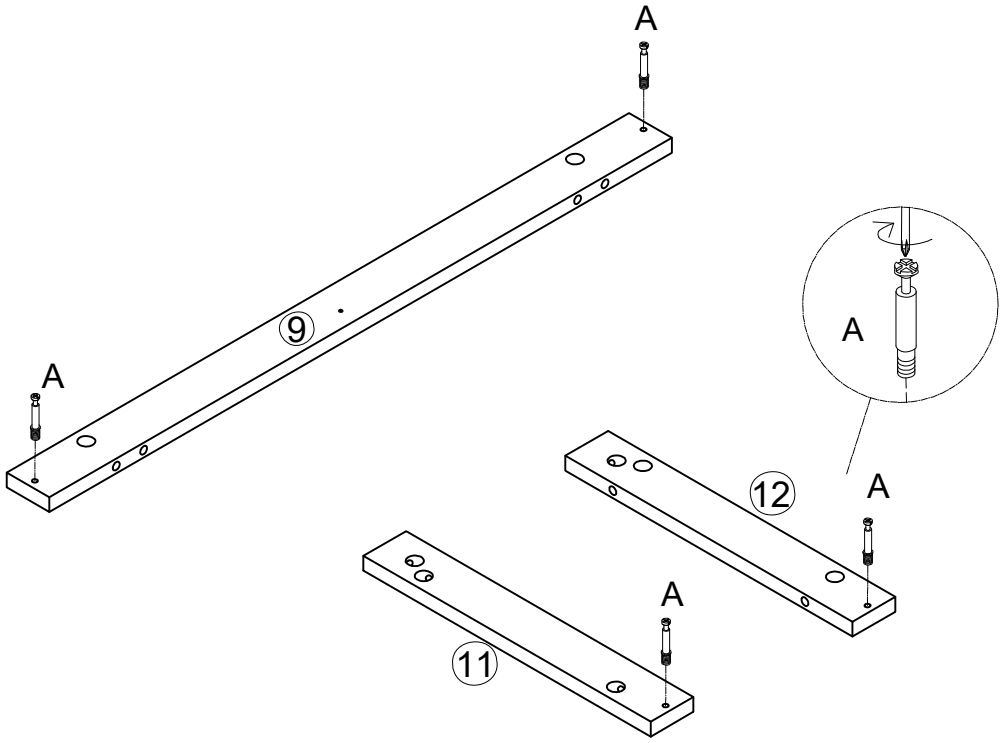

12

B	x 2
Φ15*12mm	

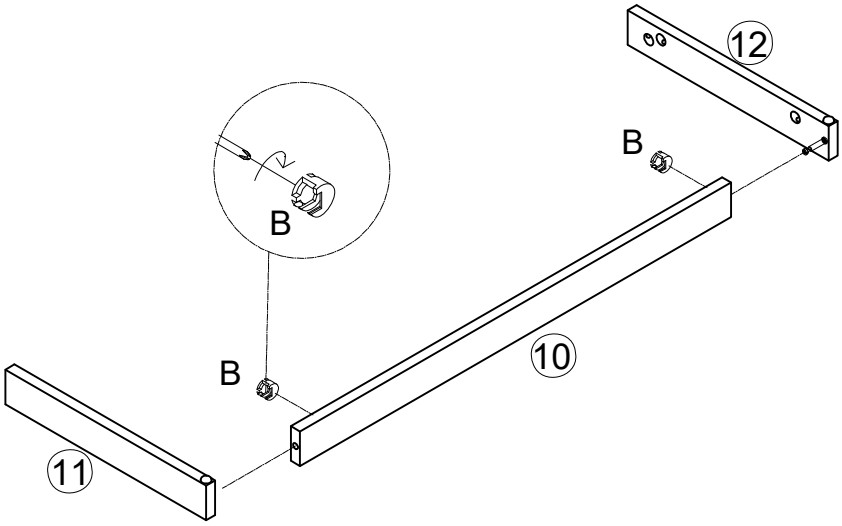

13

B	x 2
Φ15*12mm	

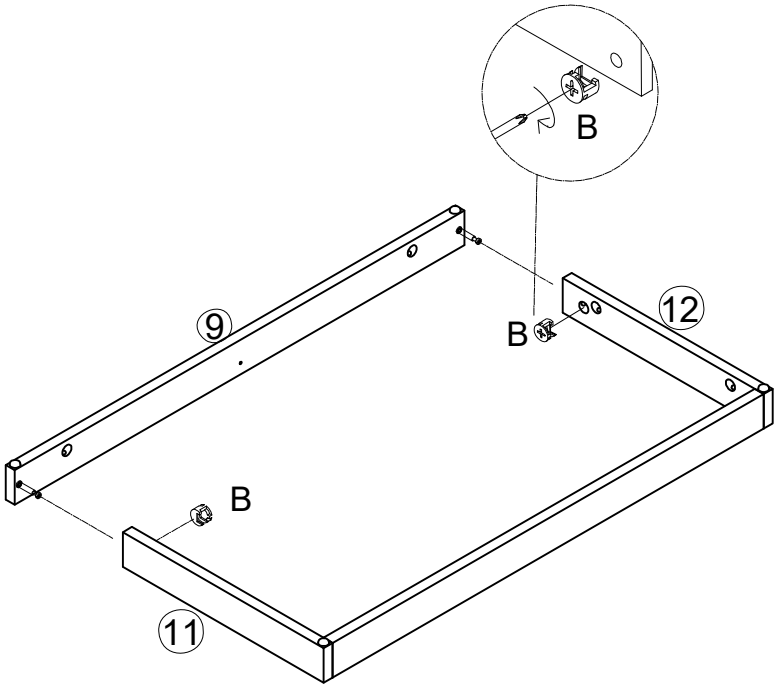

14

B	x 8
Φ15*12mm	
D	x 4
Φ8*30mm	

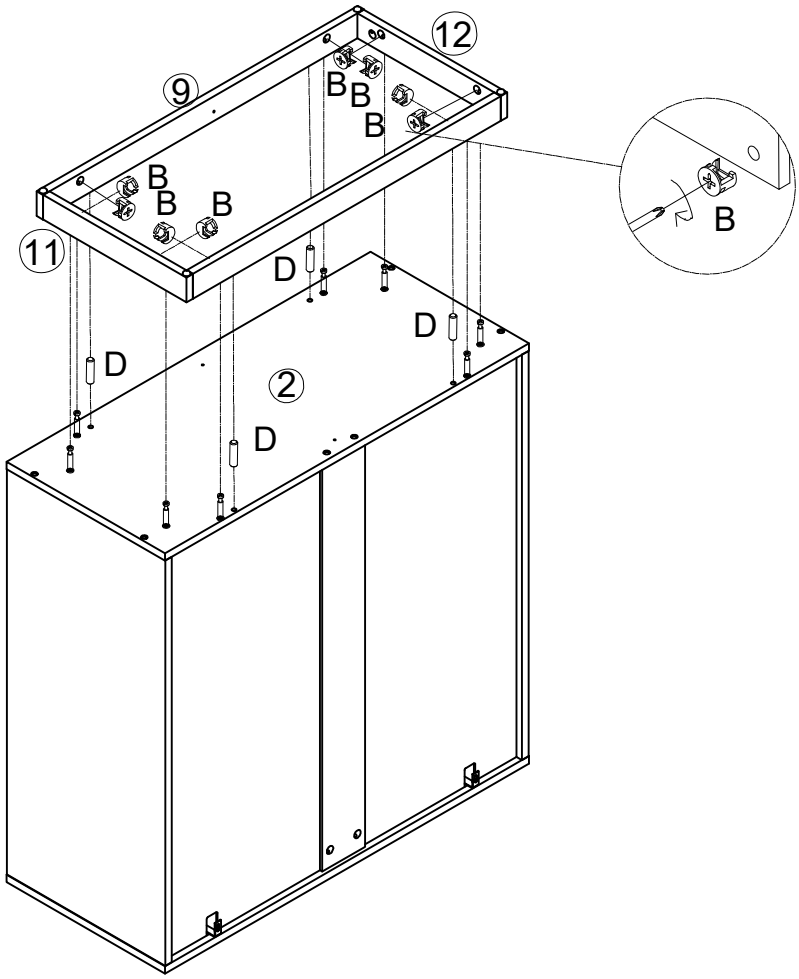

15

E	x 12
Φ3.5*14mm	
I	x 8
14*14*9mm	
L	x 2
25*25*16mm	

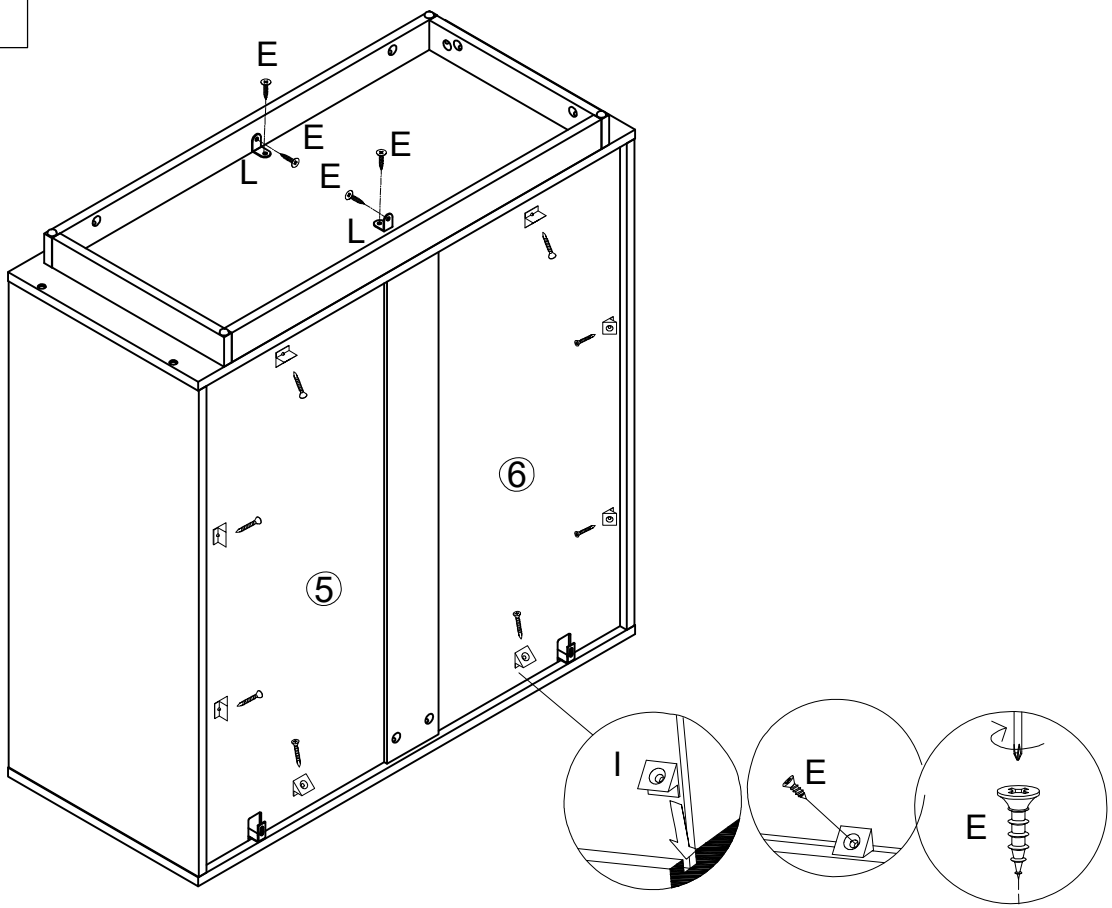

16

Il existe une grande diversité de types de murs ou cloisons, c'ést la raison pour laquelle nous ne pouvons vous fournir le type exact de fixation. Il est nécessaire d'identifier le type de paroi à laquelle vous allez fixer ce produit afin de vous procurer les fixations appropriees. Voici quelques exemples de fixations conseillées pour:

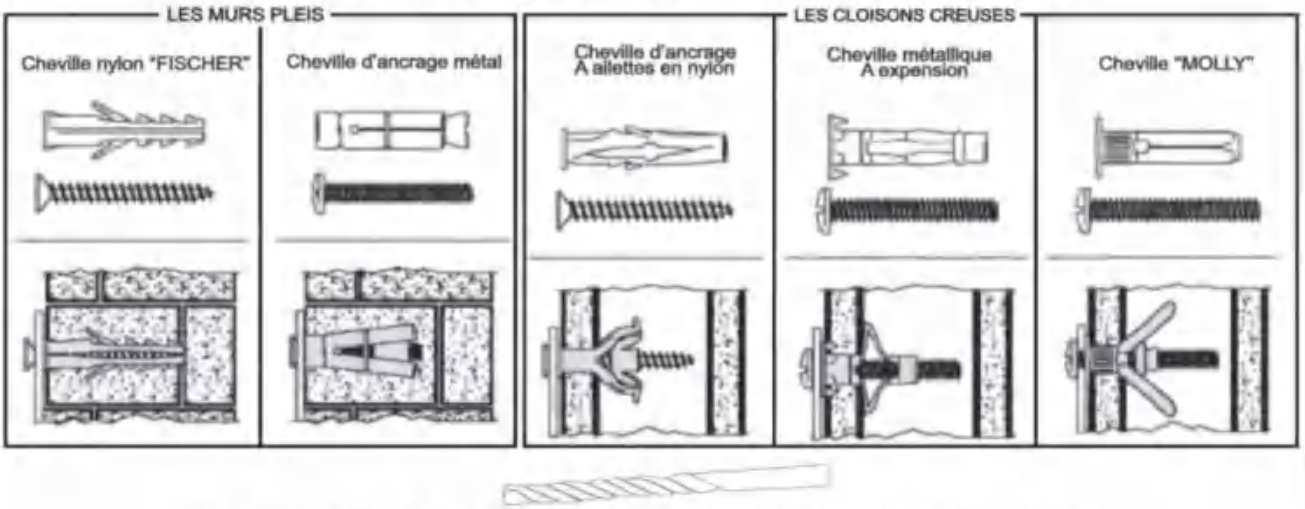

Utiliser une taile de forêt adaptée à la quincaillerie utilisée et au type de mur.

17

	x 2
NON FOURNI NICHT INKLUSIVE NON INCLUSO NOT INCLUDED NIET INBEGREPEN	
	x 2
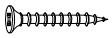	
NON FOURNI NICHT INKLUSIVE NON INCLUSO NOT INCLUDED NIET INBEGREPEN	

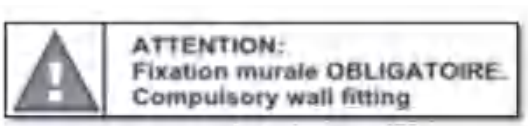

ATTENTION:
Fixation murale OBLIGATOIRE.
Compulsory wall fitting

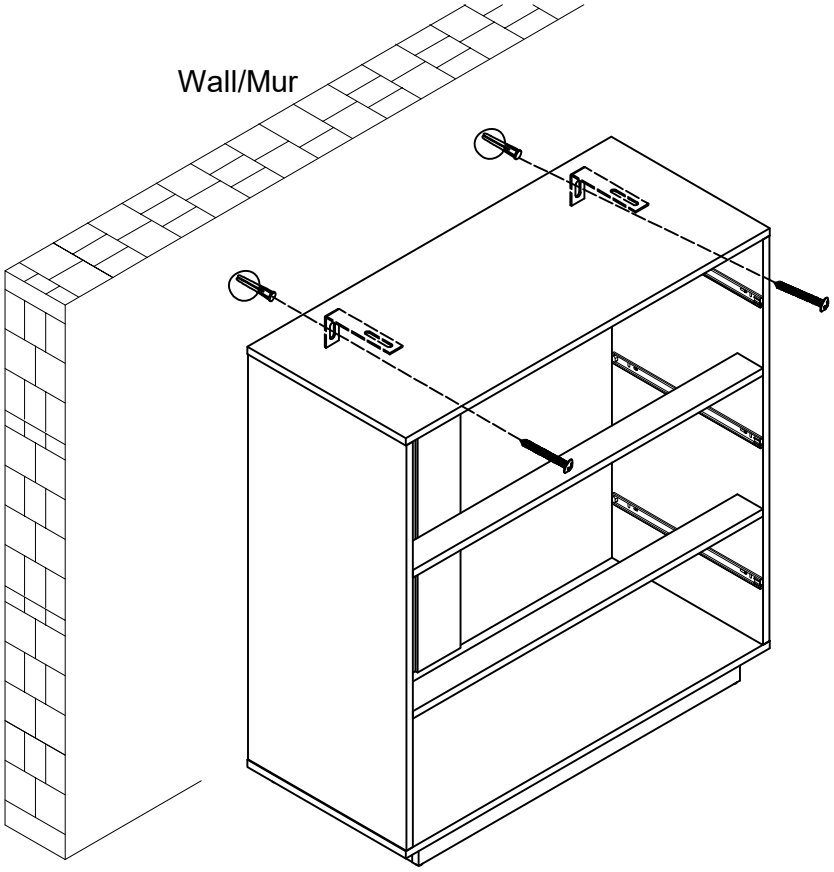

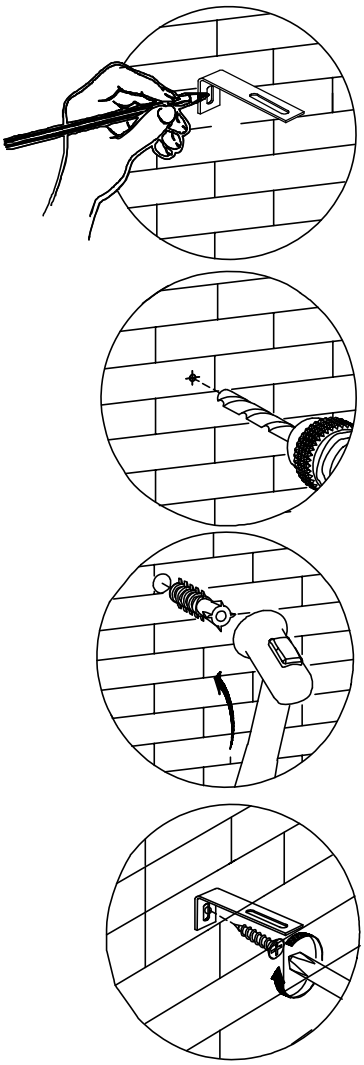

FR IMPORTANT : Pour éviter le basculement accidentel du meuble, la fixation du meuble au mur est obligatoire.
GB IMPORTANT: To prevent the furniture accidentally tipping over, it must be affixed to the wall.
IT IMPORTANTE! Per evitare lo spostamento accidentale del mobile è obbligatorio fissarlo alla parete.
DE WICHTIG: Das Möbelstück muss an der Wand befestigt werden, um ein versehentliches Umkippen zu vermeiden.
ES IMPORTANTE: Para evitar que el mueble pueda volcarse accidentalmente, deberá fijarse a la pared.
NL BELANGRIJK: Om te voorkomen dat het meubel per ongeluk omvalt, moet het aan de muur worden bevestigd.

FR La visserie nécessaire pour la jonction mur/meuble, dépendante de la nature du mur, n'est pas fournie. Adapter la quincaillerie à votre support. En cas de doute, consulter un spécialiste.
GB The screws required for the wall/furniture junction, which depend on the type of wall, are not supplied. Ensure that the hardware is suited to your substrate. If in doubt, consult a specialist.
IT I dispositivi di fissaggio necessari per il fissaggio del mobile alla parete variano in base al materiale e non sono forniti. Usare
i dispositivi adatti al supporto. In caso di dubbio, consultare uno specialistica.
DE Die notwendigen Schrauben für die Befestigung des Möbelstücks an der Wand, je nach Art der Wand, werden nicht mitgeliefert. Passen Sie das Befestigungsmaterial an die Art Ihrer Wand an. Ziehen Sie im Zweifelsfall eine Fachkraft zurate.
ES Los tornillos requeridos para la unión de pared/mueble,que dependen del tipo de pared,no se suministran. Asegúrese de que la tornilleria sea adecuada para su sustrato.
En caso de duda, consulte a un especialista.
NL De schroeven die nodig zijn voor de bevestiging aan de muur of het meubel, en die afhankelijk zijn van het type muur, worden niet meegeleverd. Zorg ervoor dat het bevestigingsmateriaal geschikt is voor uw ondergrond. Raadpleeg bij twijfel een specialist.

18

A	x 18
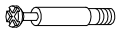	
Φ6*44mm	

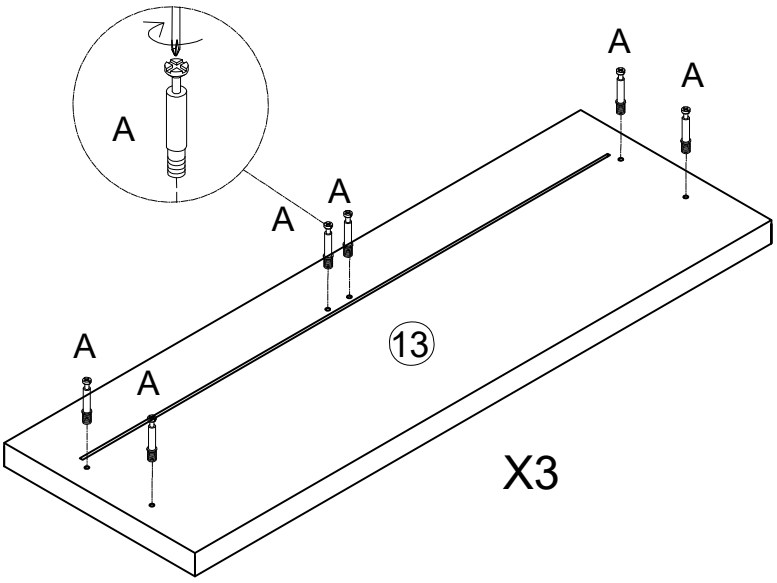

19

E	x 12
Φ3.5*14mm	
M2	x 6
340mm	

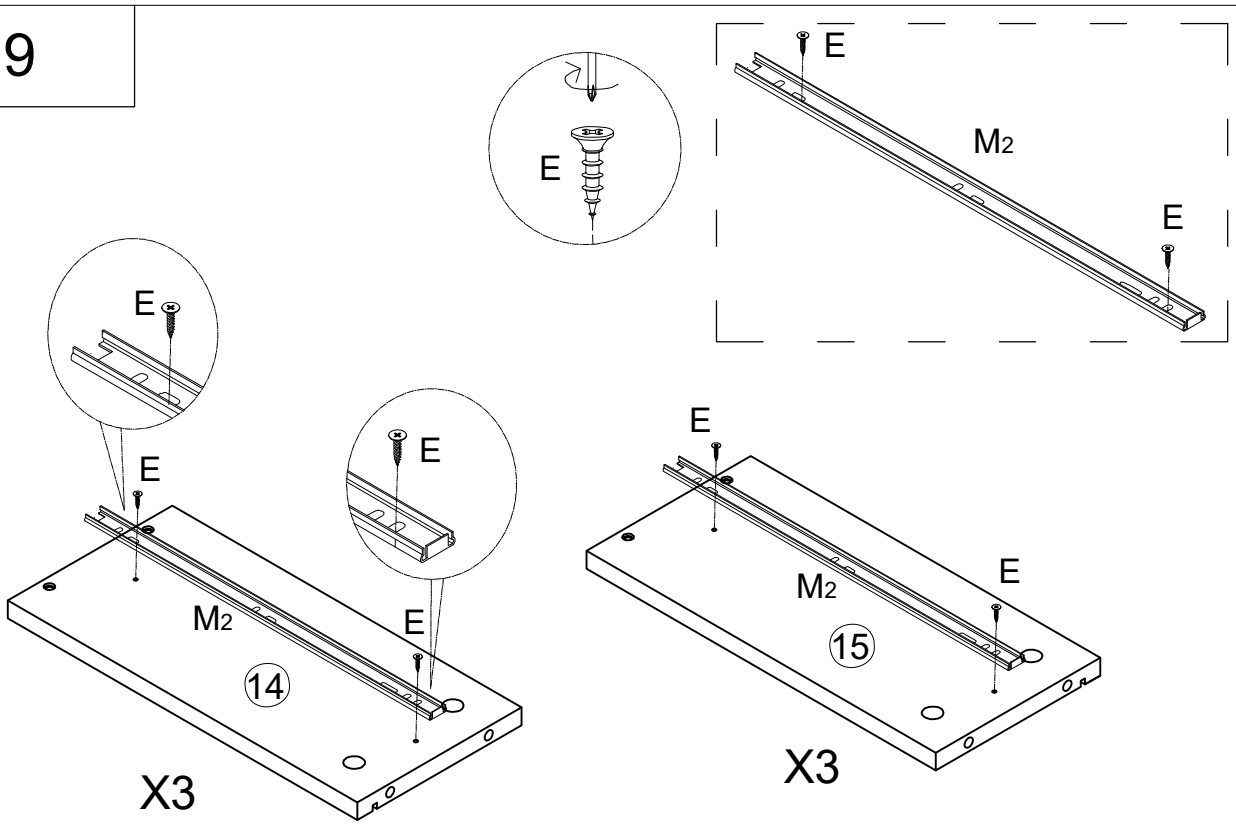

20

F	x 18
Φ3.5*35mm	

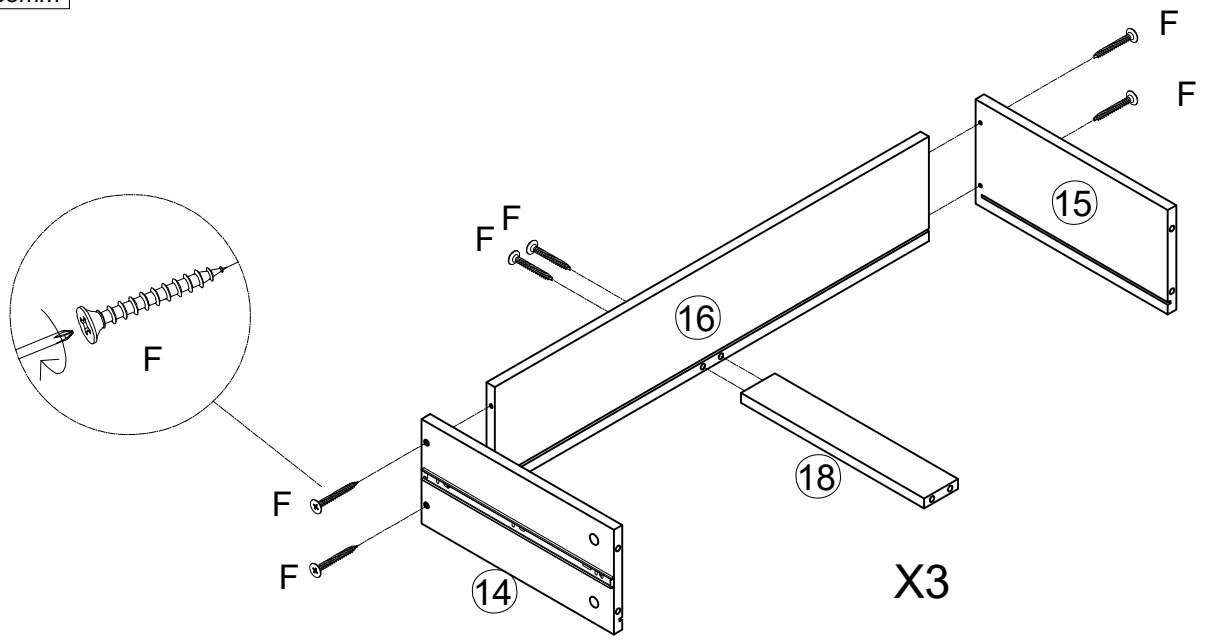

21

B	x 18
Φ15*12mm	
C	x 12
Φ20mm	

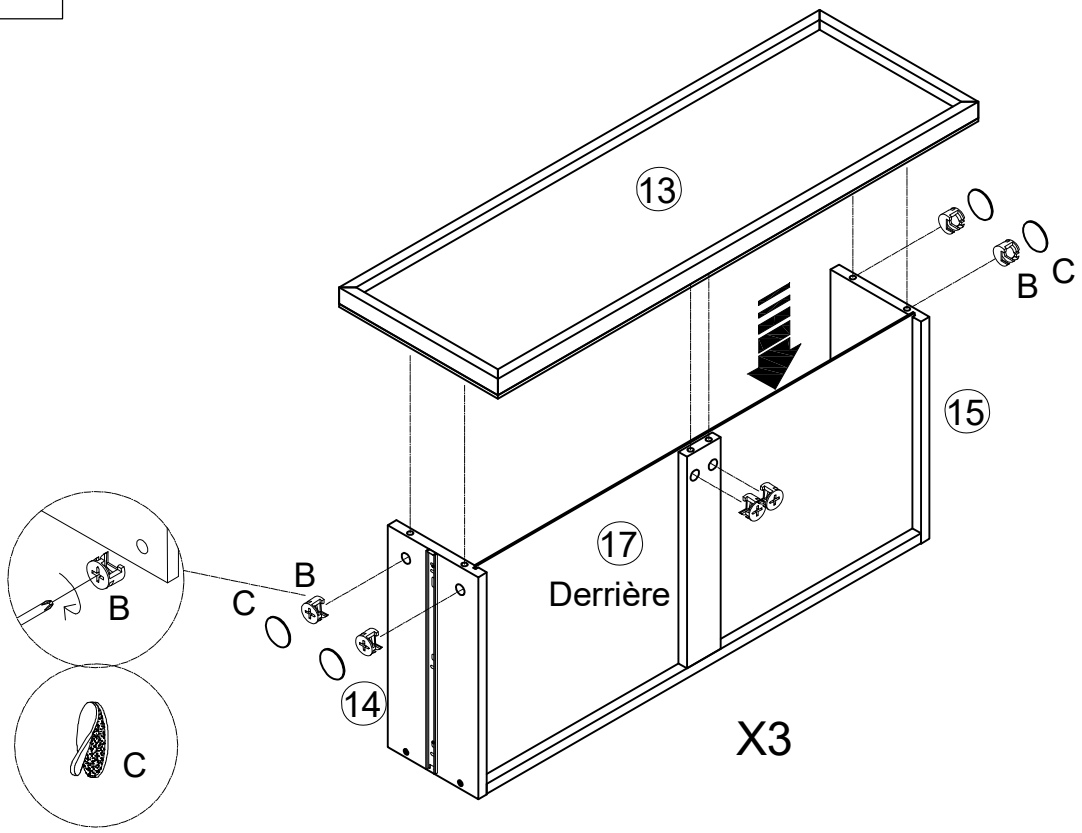

22

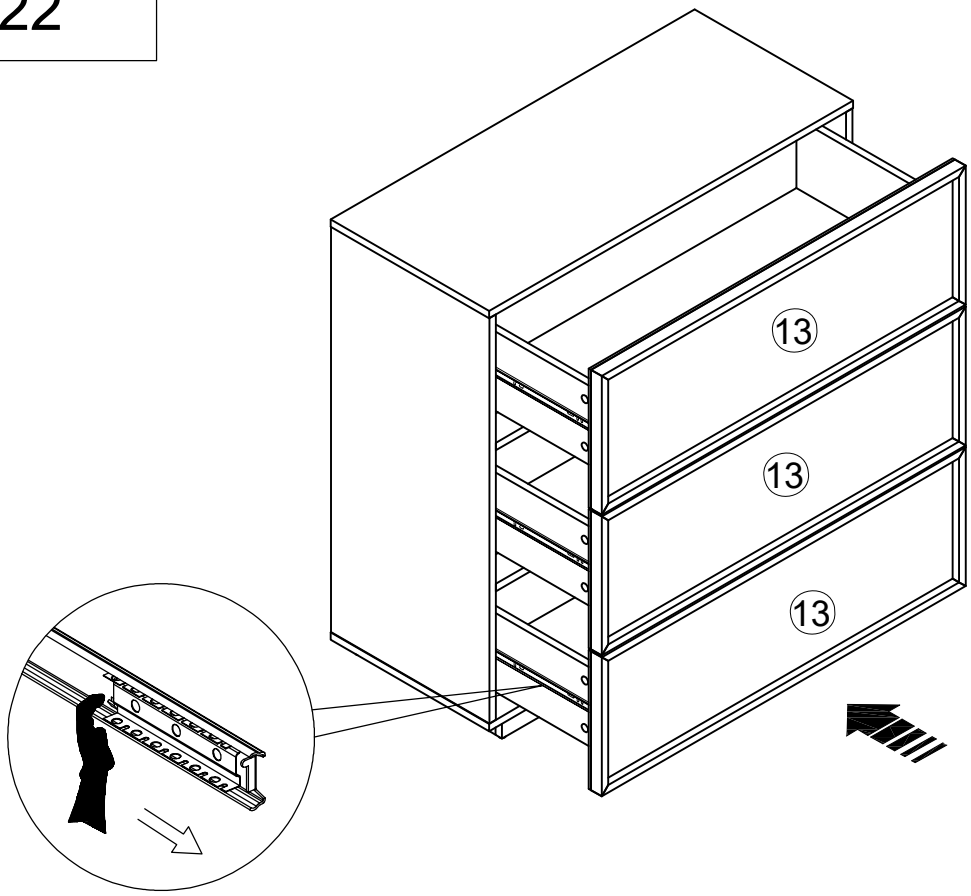

23

CHARGE MAXIMALE - MAXIMUM LOAD - MAXIMALE BELASTBARKEIT
CARICO MASSIMO - CARGA MAXIMA - MAXIMALE BELASTING

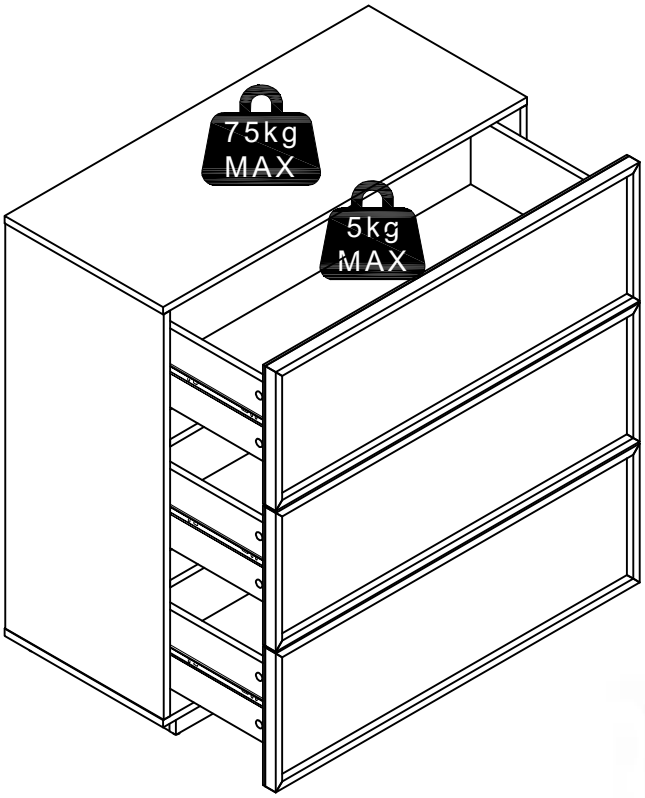

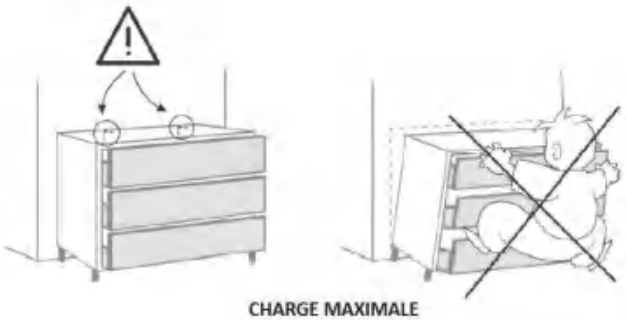

CHARGE MAXIMALE
MAXIMUM LOAD

FR

CONSIGNES D'UTILISATION	Ne jamais forcer les assemblages. Resserrez les vis après quelques temps d'usage. Gardez votre notice de montage, si une pièce venait à manquer, elle serait le plus clair moyen de communiquer avec votre magasin. Installer le produit sur une surface plane. S'assurer de la stabilité du produit avant utilisation. Respecter la charge maximale pour une utilisation sécurisée. Ne pas déplacer un mobilier chargé.

RANGEMENT ET ENTRETIEN	Dépoussiérer soigneusement puis humecter un chiffon doux et propre d'eau légèrement savonneuse. Ne pas utiliser de produits de nettoyage abrasifs ou solvants.

EN

INSTRUCTIONS FOR USE	Never force the connections. Re-tighten the screws after few days. Keep the Instructions AI leaflet, it contains information when claiming for missing parts. Install the product on a flat surface. Ensure product stability before use. Ensure to not exceed the maximum loading weight for a safe usage. Do not move loaded furniture.

STORAGE AND CLEANING	Carefully remove the dust. Use a soft and clean damp cloth with soapy water. Do not use abrasive cleaning products or solvents.

DE

GEBRAUCHSANWEISUNG	Versuchen Sie niemals die Verbindungen mit Gewalt herzustellen. Ziehen Sie die Schrauben nach einigen Tagen wieder fest. Bewahren Sie die Anleitung mit den Anweisungen auf, sie enthält Informationen, wenn Sie den Garantieanspruch aufgrund fehlender Teile geltend machen möchten. Stellen Sie das Produkt auf einer ebenen Oberfläche auf. Stellen Sie vor dem Gebrauch sicher, dass das Produkt stabil steht. Stellen Sie für eine sichere Verwendung sicher, dass das maximale Ladegewicht nicht überschritten wird. Bewegen Sie keine beladenen Möbel.

AUFBEWAHRUNG UND REINIGUNG	Entfernen Sie den Staub vorsichtig. Verwenden Sie ein weiches, sauberes und feuchtes Tuch mit Seifenwasser. Verwenden Sie keine scheuernden Reinigungsmittel oder Lösungsmittel.

IT

ISTRUZIONI PER L'USO	Non forzare i raccordi. Serrare nuovamente le viti dopo alcuni giorni. Conservare il manuale di istruzioni perché contiene informazioni sulla richiesta di eventuali parti mancanti. Installare il prodotto su una superficie piana. Assicurarsi che il prodotto sia stabile prima dell'uso. Per motivi di sicurezza, assicurarsi di non superare il carico massimo. Non spostare mobili carichi.

CONSERVAZIONE E PULIZIA	Rimuovere accuratamente la polvere. Usare un panno morbido, pulito e inumidito con acqua saponata. Non utilizzare solventi o prodotti detergenti abrasivi.

ES

INSTRUCCIONES DE USO	No fuerce nunca las conexiones. Vuelva a apretar los tornillos al cabo de unos días. Conserve el folleto de instrucciones. Este contiene información para pedir repuestos.Asegúrese de no sobrepasar el peso de carga máximo para un uso seguro.No desplace muebles cargados.

ALMACENAMIENTO Y MANTENIMIENTO	Elimine cuidadosamente el polvo. Emplee un paño húmedo suave y limpio con agua jabonosa. No utilice productos de limpieza abrasivos ni disolventes.

NL

GEBRUIKSAANWIJZING	Draai de verbindingen nooit te strak aan. Draai de schroeven na een paar dagen nogmaals vast. Bewaar de bijsluiter met instructies; daarin staat informatie over het aanvragen van ontbrekende onderdelen. Plaats het product op een vlakke ondergrond. Controleer of het product stevig staat voordat u het in gebruik neemt. Zorg ervoor dat u het maximale laadgewicht niet overschrijdt om veilig gebruik te garanderen. Verplaats geen meubels die beladen zijn.

OPBERGEN EN REINIGEN	Verwijder het stof voorzichtig. Gebruik een zachte, schone, vochtige doek met een sopje. Gebruik geen schurende schoonmaakmiddelen of oplosmiddelen.